Machine Translated by Google

Dometic

EN Střešní vě trací otvor s montáží motoru a návodem k obsluze. 6

EN Střešní vě trací otvor s motorem Návod k montáži a obsluze. . 13

FR Ventilateur de toit à moteur Pokyny pro montáž a servis. 20

TO Extraktor de techo s návodem k sestavení a použití motoru. 28

TO Sfiatatoio a tetto s motorem Istruzioni di montaggio e d'uso 35

NL Dakventilátor s montáží motoru a manipulací 43

TAM Denní fanoušci s motorovými Monterings- a betjeningsvejledning. 50

SV Takventilatorn s motorem Monterings-och bruksanvisning. . . 57

NE Takviften med motor Montering- a bruksanvisning. . . . 64

FI Moottoroitu kattotuuletin Asennus- ano kä yttöohje 71

PT Ventilator para tejadilho com pokyny k montáži motoru a návod k obsluze. 78

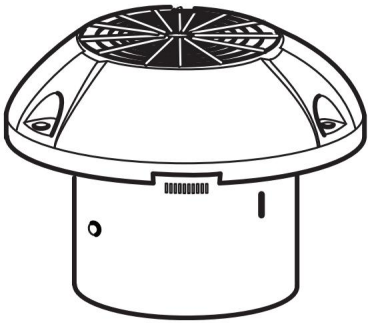

GY11

R.U Накрышный вентилятор с Návod k montáži a instalaci motoru 86

PL Odpowietrznik dachowy z silnikiem Instrukcja montażu i obsługi 94

C.S Střešní vě trák s motorem Návod k montáži a obsluce. 102

SK Strešný vě trák s motorom Návod na montáž a uvedení do provoz 109

HU Tető szellőző motorral Szerelési és használati útmutató . .116

Machine Translated by Google

Machine Translated by Google

1

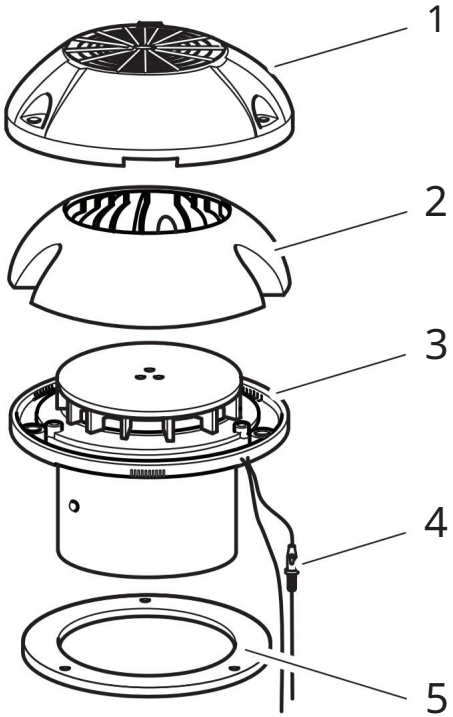

2

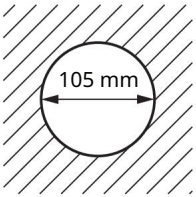

Machine Translated by Google

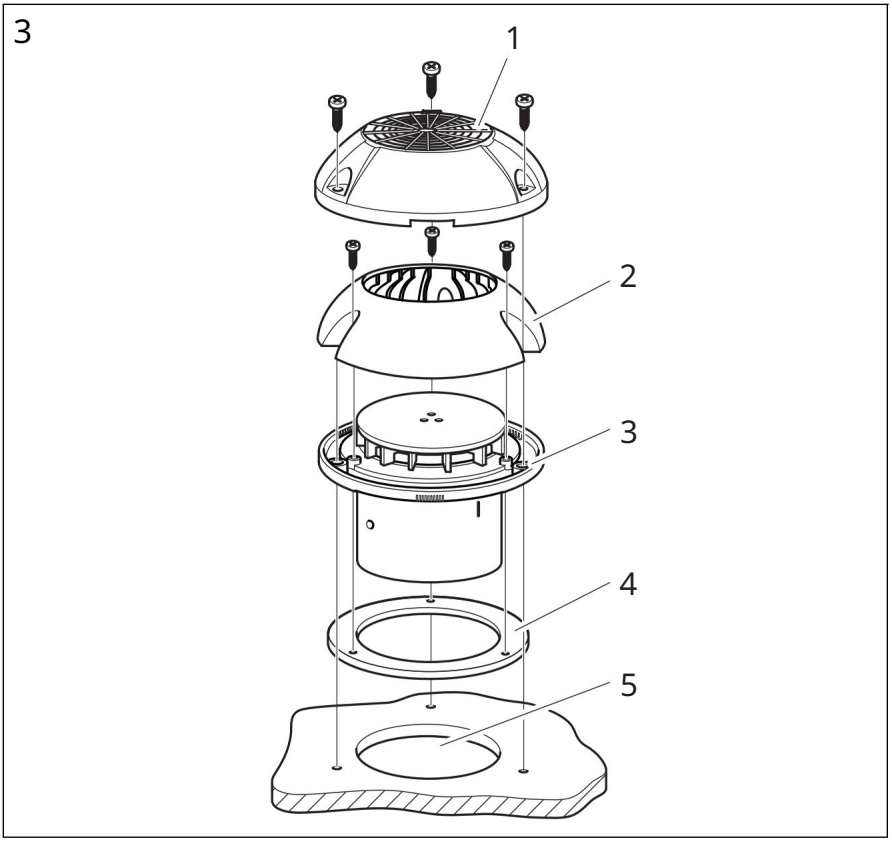

Machine Translated by Google

4

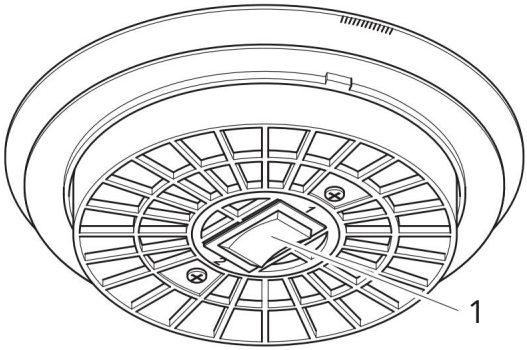

5

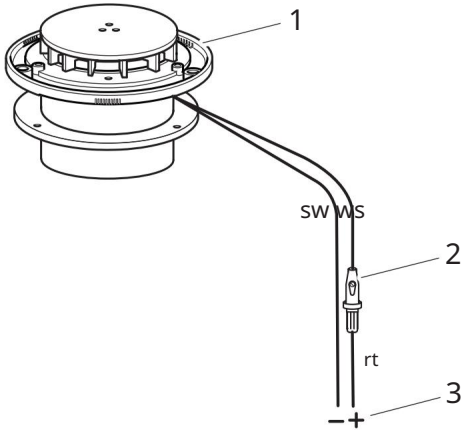

Machine Translated by Google

Před instalací a uvedení m do provozu si pečlivě přečtě te tyto pokyny a uschovejte je. Pokud produkt předáte, předejte jej uživateli.

Obsah

1 Vysvě tlení symbolů. 6
2 Bezpečnostní pokyny. 7
3 Rozsah dodávky. 8
4 Zamýšlenépoužití 9
5 Technický popis. 9
Nainstalujte 6 střešní ch vě trací ch otvorů. 9
7 Použijte střešní vě trací otvory. 11
8 Čiště ní 11
9 Likvidace. 12
10 Záruka. 12
11 Technickéúdaje. 12

1 Vysvě tlení symbolů

VAROVÁNÍ !

! Bezpečnostní upozorně ní : Nedodržení může mí t za následek smrt nebo vážnézraně ní .

POZOR!

! Bezpečnostní upozorně ní : Nedodržení může vést ke zraně ní .

NEBEZPEČÍ !

A Nedodržení může vést k vě cným škodám a narušit funkci výrobku.

Machine Translated by Google

já

POZNÁMKA

Další informace k obsluze produktu.

Akce: Tento symbol vám ukazuje, že musí te ně co udě lat. Požadovanéakce jsou popsány krok za krokem.

Tento symbol popisuje výsledek akce.

Obr. 1 5, strana 3: Tato informace vás odkazuje na prvek na obrázku, v tomto pří kladu „pozice 5 na obrázku 1 na straně 3“.

2 bezpečnostní instrukce

Dodržujte bezpečnostní pokyny a požadavky předepsanévýrobcem vozidla a automobilovým obchodem!

Výrobce nepřebí rá žádnou odpově dnost za škody v následují cí ch pří padech:

- Chyby při montáži nebo připojení
- Poškození výrobku mechanickými vlivy a přebytky napě tí
- Změ ny produktu bez výslovného souhlasu Výrobce
- Použí vejte k jiným účelům, než kteréjsou popsány v návodu

Při použí vání elektrických zaří zení dodržujte následují cí základní bezpečnostní opatření k ochraně před:

- úraz elektrickým proudem
- Nebezpečí požáru
- Zraně ní

2.1 Manipulace se zaří zení m

!VAROVÁNÍ ! Montáž a opravy střešní ho odvě trávání smí provádě t pouze kvalifikovaní odborní řemeslní ci, kteří jsou obeznámeni s riziky a/nebo platnými předpisy a normami.

Neodbornými opravami mohou vzniknout značná nebezpečí . Pokud je nutná oprava, kontaktujte servisní středisko ve vaší zemi (adresy na zadní straně).

Machine Translated by Google

Osoby (včetně dě tí), kterénejsou schopny výrobek bezpečně použí vat kvůli svým fyzickým, smyslovým nebo duševní m schopnostem nebo svénezkušenosti či neznalosti, by nemě ly tento výrobek použí vat bez dozoru nebo pokynů odpově dné osoby.

Při řezání nebo vrtání do stě n nebo stropů dávejte pozor, abyste nepoškodili elektrickévedení nebo skrytá zaří zení .

Vzdálenost mezi plamenem plynového sporáku a střešní m průduchem musí být alespoň 50 cm.

Nikdy neflambujte pod střešní m vě trací m otvorem.

!POZOR!

Vě trací otvor na střeše musí být nainstalován tak, aby byl bezpečně nemůže spadnout.

Střešní vě trací otvor provozujte pouze tehdy, je-li kryt a kabely jsou nepoškozené

Ujistě te se, že v oblasti výstupu vzduchu nejsou uloženy nebo namontovány žádnéhořlavépředmě ty. Vzdálenost musí být minimálně 50 cm.

Nesahejte do ventilační ho otvoru a nevkládejte do zaří zení žádné předmě ty.

3 rozsah dodávky

Poz. v obr. 1, strana 3	Popis množství	
1	1	Krycí uzávě r
2	1	Střešní kapota
3	1	Fanoušek
4	1	Propojovací kabel s pojistkou
5	1	Gumovétě sně ní

Machine Translated by Google

4 Zamýšlenépoužití

Střešní vě trací otvor s motorem GY11 (šedý, jednodí lný: obj. č. 9107300318, bí lý, jednodí lný: obj. č. 9107300307, bí lý, 6dí lný: obj. č. 9107300308) je určen k instalaci do karavanů, mobilní ch domů a Lodě poskytovány.

5 technický popis

Střešní vě trací otvor s motorem GY11 slouží k odvě trávání vnitřní ch prostor v karavanech, mobilní ch domech a lodí ch. Přednostně se dá použí t na toaletách, kuchyní ch, nad plynovými a petrolejovými lampami a ve sprchách. Kryt je odolný vůči pově trnostní m vlivům.

Ventilátor je poháně n motorem. Lopatky obě žného kola smě řují do stran. To znamená, že nebrání proudě ní vzduchu, když je ventilátor v klidu.

Ventilátor se ovládá tří polohovým přepí načem (obr. 4 1, str. 5):

Pozice 1: Úroveň ventilátoru 1, poloviční výkon (max. 65 m3/h)

Mezipoloha: ventilátor vypnutý

Pozice 2: Úroveň ventilátoru 2, maximální výkon (max. 105 m3/h)

6 Nainstalujte střešní ventilaci

Návod na montáž

Střešní vě trací otvor by mě l být na střeše namontován na co nejrovně jší m povrchu. Při montáži na šikmou plochu je třeba střešní kryt otočit tak, aby jeden ze tří otvorů pro odvod vody smě řoval do svahu. Úhel sklonu do 20° neovlivňuje výkon ventilátoru, když je motor v klidu.

Střešní vě trací otvor odsává vzduch z interiéru. Dbejte na dostatečný pří vod vzduchu! Otvor pro pří vod vzduchu musí mí t velikost minimálně 60 cm2 .

Machine Translated by Google

Nainstalujte střešní ventilaci

Vyberte vhodnémí sto instalace ventilátoru na střeše.

Zajistě te otvor pro tří stupňový vypí nač (není součástí dodávky), napří klad v kuchyňském koutě .

Nakreslete polohu a velikost otvoru pro ventilátor o průmě ru 105 mm (obr. 2, strana 3) a otvoru pro spí nač. Předvrtejte a opatrně vyří zně te otvory na střeše pří močarou pilou nebo podobným způsobem.

Umí stě te ventilátor (obr. 3 3, strana 4) na otvor (obr. 3 5, strana 4) a označte šest otvorů pro šrouby.

Kolem každého otvoru naneste tenký kroužek trvale elastického tě snicí ho materiálu.

Umí stě te pryžovétě sně ní (obr. 3 4, strana 4) do drážky na spodní části ventilátoru.

Upevně te ventilátor (obr. 3 3, strana 4) šesti šrouby (4,2x25).

POZNÁMKA

Utáhně te upevňovací šrouby ventilátoru tak, aby pryžovétě sně ní bez problémů dosedlo na střechu.

já

Připevně te střešní kryt (obr. 3 2, strana 4) třemi šrouby (3,5x9,5).

Upevně te krytku (obr. 3 1, strana 4) třemi šrouby (4,2x13).

Připevně te vypí nač v blí zkosti sporáku.

Machine Translated by Google

6.1 Elektricky připojte střešní ventilaci

Připojte ventilátor k baterii, viz obr. 5, strana 5.

Legenda

Poz. na obr. 5, popis strana 5	
1	Fanoušek
2	Držák pojistky s pojistkou T4 A 5 x 20 mm
3	baterie
sw černá	
ws ví	
rt	Červené

7 Použijte střešní vě trací otvory

Zapně te a vypně te střešní ventilaci

Zapně te střešní ventilaci pomocí spí nače (obr. 4 1, strana 5).
a od.

Můžete si vybrat ze 2 úrovní výkonu:
– Pozice 1: Úroveň ventilátoru 1 (poloviční výkon)
– Pozice 2: Úroveň ventilátoru 2 (maximální výkon)

8 čiště ní

A

NEBEZPEČÍ !

K čiště ní nepouží vejte ostrénebo tvrdépředmě ty nebo čisticí prostředky, protože by mohly výrobek poškodit.

Výrobek občas očistě te vlhkým hadří kem.

Machine Translated by Google

9 likvidace

Pokud je to možné, zlikvidujte obalový materiál do příslušného recyklačního odpadu.

Obraťte se prosím na nejbližší recyklační středisko nebo na svého specializovaného prodejce a zjistěte platné předpisy pro likvidaci.

Pokud výrobek trvale vyřadíte z provozu, informujte

10 Záruka

Platí zákonná záruční doba. Pokud je výrobek vadný, kontaktujte prosím pobočku výrobce ve vaší zemi (adresy viz zadní strana návodu) nebo svého specializovaného prodejce.

Pro zpracování opravy nebo záruky musíte zaslat následující dokumenty:

kopii faktury s datem nákupu,

důvod reklamace nebo popis chyby.

11 Technické údaje

	Dometic GY11		
Číslo položky:	9107300318 (šedé, jednodílné)	9107300307 (bílá, jednodílná)	9107300308 (bílá, 6 dílů)
Připojovací napětí:	12 Vg		
Výkon ventilace:	Úroveň ventilátoru 2: max. 105 m3/h Úroveň ventilátoru 1: max. 65 m3/h bez ventilátoru: 3 – 12 m3/h (při rychlosti větru 1 – 4 m/s)		
Spotřeba energie:	30W		
Rozměry:	Rozměr 62 x 200 mm		
Hmotnost:	0,6 kg		
Testovací značka:	CE		

Machine Translated by Google

Před instalací a první m použití m si pozorně přečtě te tento návod k použití a uložte jej na bezpečném mí stě . Pokud výrobek předáte další osobě , předejte spolu s ní m i tento návod k použití .

Obsah

1 Vysvě tlení symbolů. 13

2 Bezpečnostní pokyny. 14

3 Rozsah dodávky. 15

4 Zamýšlenépoužití 15

5 Technický popis. 16

6 Montáž střešní ho vě trací ho otvoru. 16

7 Použití střešní ho vě trací ho otvoru. 17

8 Čiště ní 18

9 Likvidace. 18

10 Záruka 18

11 Technickéúdaje. 19

1 Vysvě tlení symbolů

!

VAROVÁNÍ !

Bezpečnostní pokyny: Nedodržení tohoto pokynu může způsobit smrtelnénebo vážnézraně ní .

!

POZOR!

Bezpečnostní pokyny: Nedodržení tohoto pokynu může vést ke zraně ní .

A

OZNÁMENÍ !

Nedodržení tohoto pokynu může způsobit materiální škody a narušit funkci výrobku.

Machine Translated by Google

já POZNÁMKA Doplňkovéinformace pro provoz produktu.

Akce: Tento symbol označuje, že je z vaší strany vyžadována akce. The požadovaná akce je popsána krok za krokem.

Tento symbol popisuje výsledek akce.

Obr. 1 5, strana 3: Toto se týká prvku na obrázku. V tomto případě položka 5 na obrázku 1 na straně 3.

2 Bezpečnostní instrukce

Dodržujte prosím předepsanébezpečnostní pokyny a předpisy výrobce vozidla a servisní díly.

Výrobce neručí za škody v následujících případech:

Vadná montáž nebo připojení

Poškození výrobku v důsledku mechanických vlivů a nadměrného množství Napětí

Úpravy produktu bez výslovného povolení výrobce zpracovatel

Používejte k jiným účelům, než kteréjsou popsány v návodu k obsluze

Při používání elektrických zařízení k ochraně před:

Úraz elektrickým proudem

Nebezpečí požáru

Zranění

2.1 Manipulace se zařízením

!VAROVÁNÍ ! Instalaci a opravu střešního větracího otvoru smí provádět pouze kvalifikovaný personál, který je obeznámen s riziky a příslušnými předpisy.

Nedostatečnéopravy mohou způsobit vážnénebezpečí . Pro opravu kontaktujte servisní středisko ve vaší zemi (adresa je na zadní straně).

Machine Translated by Google

Osoby (včetně dětí), kterým fyzické, smyslové nebo duševní schopnosti nebo nedostatek zkušeností či znalostí brání v bezpečném používání tohoto výrobku, by jej neměly používat bez dozoru nebo pokynů odpovědné osoby.

Při řezání nebo vrtání do stěn nebo stropů se ujistěte, že nejsou poškozeny žádné elektrické kabely nebo skrytá zařízení.

Vzdálenost mezi plamenem plynové varné desky a střešním průduchem musí být alespoň 50 cm.

Nikdy neflambujte jídlo pod střešním větracím otvorem.

!POZOR!

Střešní větrací otvor musí být nainstalován bezpečně, aby nemohl spadnout dolů.

Střešní větrací otvor používejte pouze tehdy, pokud jste si jisti, že pouzdro a kabely nejsou poškozeny.

Ujistěte se, že v blízkosti výstupu vzduchu nejsou uloženy nebo instalovány žádné hořlavé předměty. Musí být dodržena vzdálenost minimálně 50 cm.

Nesahejte do výstupu vzduchu a nevkládejte do něj žádné cizí předměty zařízení.

3 Rozsah dodávky

Ne. v Obr. 1, strana 3	Popis množství	
1	1	Krycí uzávěr
2	1	Střešní kapota
3	1	Vent
4	1	Propojovací kabel s pojistkou
5	1	Gumové těsnění

4 Zamýšlené použití

Střešní větrací otvor s motorem GY11 (šedý, jedna část: č. položky 9107300318, bílá, jedna část: č. položky 9107300307, bílá, šest částí : č. položky 9107300308) je určena pro instalaci do karavanů, obytných vozů a lodí . .

Machine Translated by Google

5 Technický popis

Střešní vě trací otvor s motorem GY11 je pro odvě trávání interiérů karavanů, obytných vozů a lodí . Může být také použit na toaletách, kuchyní ch, nad plynovými a parafí novými lampami a ve sprchách. Kryt je odolný vůči pově trnostní m vlivům.

Vě trací otvor je motorizovaný. Lopatky vě trací ho kola smě řují do strany. Nebrání tedy proudě ní vzduchu, když je ventilace vypnutá.

Vě trací otvor je ovládán spí načem se třemi nastavení mi (obr. 4 1, strana 5):

Nastavení 1: Rychlost ventilátoru 1, poloviční výkon (max. 65 m3/h)

Střední nastavení : Ventilátor je vypnutý

Nastavení 2: Rychlost ventilátoru 2, maximální výkon (max. 105 m3/h)

6 Montáž střešní ho vě trací ho otvoru

Poznámka k mí stu instalace

Vě trací otvor by mě l být namontován na střeše na rovném povrchu. Při montáži na šikmou plochu musí být střešní kryt otočen tak, aby jeden ze tří otvorů pro odvod vody smě řoval ke svahu. Úhel sklonu do 20° neovlivní výkon ventilace, když motor nebě ží .

Vě trací otvor odvádí vzduch z interiéru. Zajistě te dostatečný pří vod vzduchu! Otvor pro pří vod vzduchu musí mí t alespoň 60 cm2.

Montáž ventilace

Vyberte vhodnémí sto instalace vě trací ho otvoru na střeše.

Zajistě te otvor pro tří stupňový spí nač (není součástí dodávky), napří klad u kuchyňské linky.

Nakreslete umí stě ní a velikost otvoru o průmě ru 105 mm pro ventilaci (obr. 2, strana 3) a pro otevření spí nače.

Předvrtejte a vyří zně te otvory na střeše pečlivě klí čovou pilkou popř podobný nástroj.

Umí stě te vě trací otvor (obr. 3 3, strana 4) na otvor (obr. 3 5, strana 4) a označte šest otvorů pro šrouby.

Kolem každého naneste tenký kroužek z trvale elastického tě snicí ho materiálu vynést.

Machine Translated by Google

Vložte pryžovétě sně ní (obr. 3 4, strana 4) do drážky na spodní straně průduch.

Připevně te odvzdušňovací otvor (obr. 3 3, strana 4) pomocí šesti šroubů (4,2 x 25).

já

POZNÁMKA Přitáhně te vě trací otvor dostatečně pevně , aby se pryžové tě sně ní bez problémů dotýkalo střechy.

Připevně te střešní kryt (obr. 3 2, strana 4) třemi šrouby (3,5 x 9,5).

Připevně te krytku (obr. 3 1, strana 4) třemi šrouby (4,2 x 13).

Připevně te vypí nač vedle kamen.

6.1 Elektricképřipojení střešní ho vě tráku

Připojte odvzdušňovací ventil k baterii; viz obr. 5, strana 5.

Klí č

Ne. v Obr. 5, strana 5	Popis
1	Vent
2	Držák pojistky s pojistkou T4 A 5 x 20 mm
3	baterie
sw Černá	
ws White	
rt	Červené

7 Použití střešní ho vě trací ho otvoru

Zapí nání a vypí nání ventilace

Ventilaci zapně te a vypně te vypí načem (obr. 4 1, strana 5).

Můžete si vybrat ze dvou rychlostí :

- Nastavení 1: Rychlost ventilátoru 1 (poloviční výkon)
- Nastavení 2: Rychlost ventilátoru 2 (maximální výkon)

Machine Translated by Google

8 Čiště ní

A

OZNÁMENÍ !

K čiště ní nepouží vejte ostrénebo tvrdépředmě ty nebo čisticí prostředky, protože by mohly výrobek poškodit.

Výrobek občas očistě te vlhkým hadří kem.

9 Likvidace

Pokud je to možné, umí stě te obalový materiál do pří slušných nádob na recyklovaný odpad.

M Pokud si přejete produkt nakonec zlikvidovat, požádejte o recyklační místní ho dodavatele v centru nebo u specializovaného prodejce, kde zí skáte podrobnosti o tom, jak to provést v souladu s platnými předpisy o likvidaci.

10 Záruka

Platí zákonná záruční doba. Pokud je výrobek vadný, kontaktujte pobočku výrobce ve vaší zemi (adresy naleznete na zadní straně návodu k použití) nebo svého prodejce.

Pro opravu a zpracování záruky prosí m při zasí lání zaří zení přiložte následují cí dokumenty:

Kopie účtenky s datem nákupu

Důvod reklamace nebo popis závady

Machine Translated by Google

11 Technickéúdaje

	Dometic GY11		
Čí slo položky:	9107300318 (šedá, jedna část)	9107300307 (bí lá, jedna část)	9107300308 (bí lá, šest dí lů)
Připojovací volt stáří :	12 Vg		
Kapacita:	Rychlost ventilátoru 2: max. 105 m3/h Rychlost ventilátoru 1: max. 65 m3/h Bez ventilátoru: 3 – 12 m3/h (při rychlosti vě tru 1 – 4 m/s)		
Spotřeba energie:	30W		
Rozmě ry (ŠxVxH):	Rozmě r 62 x 200 mm		
Hmotnost:	0,6 kg		
Testovací značka:	CE		

Machine Translated by Google

Tomuto upozorně ní byste mě li vě novat pozornost před montáží a servisem. Veuillez ensuite konzervátor. Pokud produkt projde, můžete jej převést na nového kupují cí ho.

Sommaire

1 Vysvě tlení symbolu. 20
2 Consignes de sécurité 21
3 Obsah knihy 22
4 Přizpůsobte použití 23
5 Popis technik. 23
6 Instalace ventilátoru de toit 23
7 Využití ventilátoru de toit 25
8 čistého yage. . 9 25
Eliminace. 26
10 Záruka. 26
11 Charakteristickétechniky. 27

1 Vysvě tlení symbolu

! AVERZITA!
Consigne de sécurité nerespektování tě chto zásilek může mí t za následek smrt nebo vážnézraně ní .

! POZORNOST!
Consigne de sécurité nerespektování tě chto zásilek může způsobit zraně ní .

A AVIS!
Nerespektování zásilek může vést k poškození materiálů a poruchám funkce produktu.

Machine Translated by Google

já

REMARQUE
Doplňující informace o využití produktu.

Manipulace: tyto symboly označují účinnou akci. Manipulace à effectuer sont étape par étape.

Symboly označují výsledek manipulace.

Obr. 1 5, strana 3: tato informace je zobrazena na figurantu prvku na obrázku, v tomto příkladu na «poloze 5 na obrázku 1 na straně 3».

2 Bezpečnostní zásilky

Respektujte bezpečnostní zásilky a další předpisy stanovené výrobcem vozidla a odborníky na automobil!

Výrobce se rozhodne převzít odpovědnost za škody v těchto případech:

des défauts de montage ou de raccordement

des influences mécaniques et des surtensions ayant endommagé le materiál

des modifikace apportées au produkt bez výslovného povolení ze strany výrobce

jiné použití kódu buňky v oznámení

Lors de l'utilisation d'appareils électriques, les consignes générales de sécurité suivantes doivent être respectées afin d'éviter

elektrický náboj,

oheň,

des Blessures.

2.1 Upozornění k použití

!AURTISACE ! Le montage et les réparations du ventilateur de toit doivent être effectués par des artisans qualfiés et parfaitement informés des nebezpečí korespondentů a směrnic a norem en vigueur.

Machine Translated by Google

Toute réparation mal effectuée risquerait d'entrainer de graves nebezpečí . Pokud jsou opravy nutné, bude adresa zaslána pobočce, kde bude účtována služba après-vente dans votre pays (adresy au dos de la notification).

Ne laissez pas des personnes (enfants compris) incapables d'utiliser le produit de manière sûre, en raison de déficiences physiques, sensorielles ou mentales ou de leur manque d'expé rience ou de connaissances, utilisers surveilce produit.

Lors de la découpe nebo du perçage dans les murs ou les pla fonds, veillez à ce qu'aucune conduite électrique ou appareil neviditelné, bez znečištění endommage.

Vzdálenost mezi plamenem ohně a ventilátorem
Celková délka je 50 cm.

Ne faites jamais rien flamber sous the ventilateur de toit.

!POZORNOST! The ventilateur de toit doit être installé de manière à ce qu'il ne puisse pas tomber !

Faites fonctionner the ventilateur de toit uniquement sile boîtier et les conduites sont intacted.

To znamená, že předmět je hořlavý a nachází se ve vzduchu v zóně tření vzduchu. Údržba je pohodlná při minimální vzdálenosti 50 cm.

Ne glissez pas les doigts dans la sortie d'air et n'introduisez au mazaný objekt à l'interior de l'appareil.

3 Obsah knihy

Poz. dans Obr. 1, strana 3	Popis množství	
1	1	Mezipaměti
2	1	Lanterneau
3	1	Ventilátor
4	1	Kabel s tavnou pojistkou
5	1	Kloub v kaučuku

Machine Translated by Google

4 Přizpůsobte použití

Ventilátor de toit à motor GY11 (gris, jeden kus: n° d'article 9107300318, blanc, jeden kus: n° d'article 9107300307, blanc, šest kusů: n° d'article 9107300 conleçu3 montage dans des des caravanes, kempingová auta a lodě .

5 Popis techniky

Ventilátor na motoru GY11 se instaluje do interiéru karavanů, kempinkových aut a lodí . Lze jej použí t přednostně na toaletách, kuchyní ch, plynových lampách a petrolejových lampách ve sprše. Le capot résiste aux intempéries.

Ventilátor je připojen k motoru. Ailettes de la roue sont dirigées ver le côté Elles n'empêchent ainsi pas l'écoulement de l'air lorsque ven tilateur est arrêté

Ventilátor je ovládán komutátorem ve třech polohách (obr. 4 1, strana 5):

Pozice 1 : rychlost ventilace 1, mi-puissance (max. 65 m3/h)

Mezipoloha: ventilateur éteint

Pozice 2 : rychlost vě trání 2, maximální výkon (max. 105 m3/h)

6 Instalace ventilátoru de toit

Consignes de bezpečnostní dotčený le montáž

Ventilátor de toit se montuje na čelo, pokud možno na rovinu povrchu. En cas de montage sur une surface inclinée, the dome doit être tournéde telle sorte que l'one des trois ouvertures d'écoulement de l'eau soit orientée dans le senses de la pente. Úhel sklonu allant jus qu'à 20° ne nuit pas à la performance du ventilateur lorsque motor je arrêté

Le ventilateur de toit évacue l'air de l'intérieur. To znamená, že pří let vzduchu je tak dobrý! Pas ouvertura pro pří chod vzduchu na 60 cm2.

Machine Translated by Google

Instalace ventilátoru de toit

Choisissez un emplacement de montage adaptésur le toit pour le venti
pozdě ji.

Prévoyez une ouverture pour un commutateur à tři pozice (non com
pris dans la livraison), par example dans la cuisine.

Dessinez l'emplacement et laille de l'ouverture 105 mm o průmě ru pro ventilaci
(obr. 2, strana 3) a une ouverture pour le commutateur.

Percez a découpez soigneurement les ouvertures sur le toit pomocí scie
sauteuse nebo podobného nástroje.

Umí stě te vě jí ř (obr. 3 3, strana 4) na ouverturu (obr. 3 5, strana 4) a označte
šest kalhot.

Umí stě te nástavec na ploutve do odolného elastického materiálu
autour de chaque trou.

Umí stě te spoj do kaučuku (obr. 3 4, strana 4) v dešti na spodní čelo
ventilátoru.

Upevně te ventilátor (obr. 3 3, strana 4) pomocí šesti visu (4,2 x 25).

já

REMARQUE
Vissez les de fixation du ventilateur de sorte que le joint en caoutchouc
soit parfaitement appliqécontre le toit.

Upevně te kopuli (obr. 3 2, strana 4) se třemi plochami (3,5 x 9,5).

Fixez le capot (obr. 3 1, strana 4) se třemi závě sy (4,2 x 13).

Upevně te komutátor v blí zkosti réchaud.

Machine Translated by Google

6.1 Raccordement électrique du ventilateur de toit

Spusťte ventilátor pomocí baterie, viz obr. 5, strana 5.

Legenda

Poz. na Obr. 5, strana 5	Popis
1	Ventilátor
2	Porte-tavitelnés tavným T4 A 5 x 20 mm
3	baterie
sw	noir
ws	blanc
rt	rouge

7 Využití ventilátoru de toit

Mise en marche / à l'arrêt du ventilateur de toit

Spusťte proces a nastavte ventilátor tak, aby zapnul pomůcku komutátoru (obr. 4 1, strana 5).

Na výběr máte ze 2 rychlostí :

– Pozice 1: rychlost ventilace 1 (mi-puissance)
– Pozice 2: rychlost ventilace 2 (maximální tlak)

8 Čistá yage

A

AVIS!
Na sí ťovinu nepouží vejte ani kupon, ani hlavní , bez čisticí ch prostředků. Cela pourrait endomager produkt.

Sí ťový výrobek s vlhkou tkaninou.

Machine Translated by Google

9 Odstraně ní

Nyní jsou obaly v nádobách de déchets recyclables pré vus s tí mto efektem.

informez-vous auprès du centre de recyklace le plus proche ou auprès de votre revendeur spécialisé sur les prescriptionsrelated au retraitement des déchets.

M Lorsque vous mettrez votre dé mlivement hors service,

10 Záruka

Nášivka Le délai légal de Garantie s'. Je-li výrobek vadný, budete se muset obrátit na pobočku výrobce se sí dlem ve vaší zemi (adresy na prodej na zadní straně tohoto návodu) nebo na vašeho speciální ho prodejce.

Veuillez a joindre les dokumenty žádají cí o správu náhrad a záruky:

kopii skutečnosti s datem d'achat,

Motiv stí žnosti nebo popis dysfunkce.

Machine Translated by Google

11 Charakteristickétechniky

	Dometic GY11		
Čí slo článku:	9107300318 (gris, jeden kus)	9107300307 (bí lá, jeden kus)	9107300308 (bí lá, 6 kusů)
Napě tí lanka:	12 Vg		
Výkon ventilace:	Rychlost vě trání 2: max. 105 m3/h Rychlost vě trání 1: max. 65 m3/h bez ventilátoru: 3 – 12 m3/h (rychlostí 1 až 4 m/s)		
Pohlcení Puissance:	30W		
Rozmě ry:	Rozmě r 62 x 200 mm		
Poids:	0,6 kg		
Shoda:	CE		

Machine Translated by Google

Lea detenidamente these instrucciones antes de llevar a cabo la insta lación y puesta en funcionamiento, y conservelas en un lugar seguro.
V pří padě prodeje nebo předání produktu jinéosobě včetně tohoto návodu.

Indice

1 Vysvě tlení symbolů. 28
2 Indicaciones de seguridad 29
3 svazky entregy. 30
4 Použí vejte adecuado 31
5 Technický popis. 31
6 Montaje del extractor de techo. 31
7 Použitý extraktor de techo 33
8 Limpieza. 33
9 Gestión de residuos 34
10 Právní záruka 34
11 Technickéúdaje. 34

1 Vysvě tlení symbolů

!

¡ADVERTENCIA!
Indicación de seguridad: su incumplimiento puede acarrear the death or hrobové léze.

!

POZOR!
Indikace zabezpečení : s ohledem na puede acarrear léze.

A

¡AVISO!
Su incumplimiento puede acarrear daños materiály a perjudicar el correcto funcionamiento del producto.

Machine Translated by Google

já POZNÁMKA Další informace o produktech.

Upozorně ní : tento symbol označuje, že můžete vytvořit obrázek. Všechny postupy je třeba popsat postupně .

Tento symbol popisuje výsledek v jednom kroku.

Obr. 1 5, strana 3: to znamená, že se jedná o prvek obrázku, v tomto pří kladu jako „Pozice 5 na obrázku 1 na stránce 3“.

2 Indicaciones de seguridad

Tenga en cuenta las indicaciones de seguridad y la documentación su ministrada por el fabricante y el taller del vehí culo.

Za poškození předmě tných pouzder odpoví dá výrobce:

Chyby v montáži nebo připojení ,

daños en el producto debido a influencias mecánicas y sobretensiones

Úpravy provedené v produktu bez výslovného souhlasu del fabricante

Použití zaří zení pro jemné odlišení od popisů v návodu ciones.

Při použí vání elektrických spotřebičů jsou základní bezpečnostní normy pro ochranu:

decargas eléctricas

peligro de incendio

léze

2.1 Manejo del aparato

!ADVERTENCIA! Solo personal técnico que conozca los posibles peligros y las normas matchingientes tiene autorización para realizar las ta reas de installation y la reparación del extractor de techo.

Machine Translated by Google

Nesprávně provedenéopravy byly nalezeny v situací ch značné4no poškození . V pří padě oprav nasmě rujte bod pozornosti na klienta paí s (direcciones al dorso).

Las personas (incluidos los niños) que, debido a sus capacida des fisicas, sensoriales o mentales, a su falta de experiencia oa desconocimiento, no pueden utilizar el el producto de form se gura, no tienen permitido utilinlaslailancioizar Instrucciones de una persona sobre la que recae tal res ponsabilidad.

Cuando taladre nebo perfore la pared o el techo, preste atención a no dañar ningún cable eléctrico nebo apparatos noviditelné

Vzdálenost mezi klaksonem plynu a odsávačem střechy je minimálně 50 cm.

No flamee nunca debajo del extractor de techo.

POZOR! Nainstalujte extraktor technologie formou zabezpečení pro zaří zení tak, aby bylo možnéjej použí vat.

Technologický extraktor použí vejte samostatně s korpusem a kabely no presenten daños.

Asegúrese de que no haya ningún objeto hořlavésituado nebo instalováno v oblasti salida de aire. Vzdálenost je pouhých 50 cm.

Žádnézavádění rukou do klimatizace bez vložení

Objekty extraños na zaří zení .

3 svazky entregy

Poz. en Obr. 1, strana 3	Popis Cantidad	
1	1	Tapa
2	1	Claraboya
3	1	extraktor
4	1	Tavný propojovací kabel
5	1	Junta de Goma

Machine Translated by Google

4 Použí vejte adecuado

Technologický odsavač s motorem GY11 (šedý, jeden kus: č. art. 9107300318; bí lý, jeden kus: č. art. 9107300307; bí lý, 6 kusů: č. art. 9107300308) je previsto para ser integrado en autocaravana , karavany a embarcase.

5 Technický popis

Extrakt de techo s motorem GY11 sirve pro ventilační habitáculos de au tocaravanas, caravanas y embarcaciones. Puede utilizarse de preferencia en aseos, cocinas, sobre lamparas de gas nebo de petróleo y en sprchy. La tapa je odolná a la intemperie.

Vysavač je urychlován motorem. Aspas de la rueda del extractor están orientadas hacia un lado. Jak to je, proud vzduchu je blokován tí m, že extraktor je paráda.

Funkce odsavače je ří zena přerušovačem se třemi polohami (obr. 4 1, strana 5):

Pozice 1: Úroveň extraktoru 1, potence média (max. 65 m3/h)

Mezilehlá poloha: Extraktor apagádo

Pozice 2: Úroveň extraktoru 2, maximální potence (max. 105 m3/h)

6 Montáž odsavače technologie

Indikace pro horu

Odsavač technologie by mě l být na technologii namontován tak, aby to bylo povrchově možné Pokud nainstalujete základní inclinada, claraboya debe girarse de modo que uno de los tres orificios de salida de agua estéorientado hacia el declive. Úhel sklonu 20° nemá vliv na výkon odsavače s motorovým paradem.

El extractor de techo extrae aire del habitáculo. ¡Asegúrese de que haya una entrada de aire suficiente! Průmě r pro odsavač technologie je 60 cm2.

Machine Translated by Google

Montáž odsavače technologie

Elija v techo a lugar de montaje přidán do extraktoru.

Debe disponer de una abertura para un interruptor de three etapas (no in cluido en el volume de entrega), por ejemplo, en la cocina.

Dibuje polohu a velikost chyby průmě ru 105 mm pro vytahovač (obr. 2, str. 3) a chybu přerušovače. Taladre previamente y recorte

cuidadosamente las aberturas en el techo
se sierra de calar nebo herramienta podobnou.

Coloque el extractor (obr. 3 3, stránka 4) en la abertura (obr. 3 5, stránka 4) y marque los seis orificios de tornillos.

Aplique sobre cada orificio un circulo fino de un material de sellado de trvalá elasticita.

Coloque la junta de goma (obr. 3 4, strana 4) en la ranura situada en la parte inferior del extraktor.

Najdě te extraktor (obr. 3 3, strana 4) s tornillos (4,2 x 25).

já

NOTA
Apriete los tornillos de fijación del extractor hasta que la junta de goma quede kompletní pegada al techo.

Fije la claraboya (obr. 3 2, strana 4) se třemi tornillos (3,5 x 9,5).

Fije la tapa (obr. 3 1, strana 4) se třemi tornillos (4,2 x 13).

Najdě te přerušovač klaksonu.

Machine Translated by Google

6.1 Elektricképřipojení odsavače technologie

Připojte odsavač k baterii; véase obr. 5, strana 5.

Leyenda

Poz. en Obr. 5, strana 5	Popis
1	extraktor
2	Přenosnésvařitelnépředmě ty T4 A 5 x 20 mm
3	baterie
sw	černoch
ws	Blanco
rt	rojo

7 Profesionální extraktor de techo

Encender y apagar the extractor de techo

Encienda y apague extraktor de techo s přerušovačem (obr. 4 1, strana 5).

Puede elegir mezi 2 úrovně mi výkonu:

– Pozice 1: Úroveň extraktoru 1 (výkon média)
– Pozice 2: Úroveň odsávání 2 (maximální výkon)

8 Limpieza

A

¡AVISO!
Žádnépoužití jakéhokoli předmě tu nebo produktu pro korozní nebo dlouhodobéčiště ní , ale produkt bude poškozen.

Výrobek čistě te lidským dotykem.

Machine Translated by Google

9 Gestion de residuos

Určete materiál obalu a nádoby pro pří jem sloužil.

Recyklační centrum je bezpečně jší a má speciální komercializaci založenou na standardech pří slušné likvidace materiálů.

M Cuando vaya a desechar definitivamente el producto, infórmese en

10 Záruka zákonná

Rige the plazo de garantí a legal. Je-li výrobek pří tomen vadným způsobem, musí být zaslán dozoru výrobce (uvedeno na zadní straně tohoto návodu) nebo musí být speciálně vyvinut.

Pro přepravu opravy a záruky budou dodány následují cí dokumenty:

una copia de la factura con fecha de compra,

Motiv rekultivace nebo popis averia.

11 Technickéúdaje

	Dometic GY11		
Čí slo položky:	9107300318 (gris, una pieza)	9107300307 (blanco, una pieza)	9107300308 (Blanco, 6 pieza)
Napě tí spojení :	12 Vg		
Sí la extrakce:	Úroveň odsávání 2, max. 105 m3/h Úroveň odsávání 1, max. 65 m3/h Odsavač hří chu: 3 – 12 m3/h (rychlostí 1 – 4 m/s)		
Spotřeba potence:	30W		
Rozmě ry:	Rozmě r 62 x 200 mm		
Peso:	0,6 kg		
Značka homologace:	CE		

Machine Translated by Google

Přima di effettuare il montaggio e la messa in funzione leggere accuratamente que manuale di istruzioni, conservarlo e in caso di transitione del prodotto, consegnarlo all'utente followingivo.

Index

1 Zrcadlení symbolů 35

2 Označení bezpečnosti. 36

3 dary. 37

4 Přizpůsobte se všem mí stům určení 38

5 Technický popis. 38

6. pondě lí sfiatatoio a tetto 38

7 Impiego dello sfiatatoio a tetto 40

8 Pulizia. 40

9 Smaltimento. 41

10 Garanzia. 41

11 Specifickétechnickéaspekty. 42

1 Odraz symbolů

!

AVVERTENZA!

Pro zajiště ní bezpečnosti: mancata osservanza di this aviso può causare ferite grave and mortali.

!

POZORNOST!

Bezpečnostní opatření : mancata osservanza di questo aviso può essere causa di lesioni.

A

AVVISO!

Mancata osservanza di questa nota può causare theni materiali a compromettere il funzionamento del prodotto.

Machine Translated by Google

NOTA

Integrace informací ve vztahu k all'impiego del prodotto.

já

Modalità di intervento: tento symbol označuje all'utente che è nutný zásah. Způsob zásahu je nezbytný podle výše uvedeného popisu a dále.

Questo simbolo popisuje výsledek zásahu.

Obr. 1 5, strana 3: Toto jsou prvky na obrázku, v tomto pří padě všechny „pozice 5 na obrázku 1 na straně 3“.

2 Bezpečnostní indikace

Dodržujte bezpečnostní opatření a směrnicová upozornění týkající se produktových bran vozidel a specialistů seřizovačů!

Výrobce nepřebírá žádnou odpovědnost za žádný z těchto pří padů:

Chyby v pondělí nebo u všech nehod

Danni al prodotto dovuti a vliv meccaniche oa sovratensioni

Modifiche al prodotto senza esplicita autorizzazione del produttore

impiego per altri fini rispetto and quelli description nel manuale di istruzioni

Při používání elektrospotřebičů jsou pečlivě popsány všechny narušení bezpečnosti v souladu s následujícími pokyny:

scosse elettriche

pericolo di incendio

léze

2.1 Utilizzo dell'apparecchio

!AVVERTENZA!

Četl jsem pondělí a četl údaje o devonském pozadí

Tyto účinky jsou jedinečné pro osobní specializaci, informace o pericoli connessi a relativní prescrizioni e norme vigenti.

Le riparazioni effettuate in modo scorretto possono causare rischi hugei. V pří padě riparací dochází k centru assi stenza del proprio Paese (l'indirizzo si trova sul retro di questo manuale).

Machine Translated by Google

Osoba (bambini compresi) che, pří čina vlastnosti capa cità fishiche, sensoriali nebo mentali nebo della propria inesperienza e scarsa conoscenza, not sono in graded di utilizzare il prodotto in modo sicuro, devono evitare di is not utilizzare the equipment Pří tomnost třetí ch osob a následná kontrola odpově dnéosoby.

Pozor na jí zdné ve fázi taglio nebo di perforazione in una parete nebo nel soffitto, non theneggiare alcun cavo electrico nebo dispositi tivi non direttamente visibili.

Vzdálenost mezi fiamma di fornello a gas a lo sfiatatoio a Velikost je minimálně 50 cm.

Non cucinare mai alla fiamma sotto lo sfiatatoio a tetto.

!POZOR! Nainstalujte sfiatatoio a tetto v modo tale che non possa cade re.

Použijte sfiatatoio a tetto solamente se l'alloggiamento ei cavi non sono theneggiati.

Assicurarsi che nella zone di fuoriuscita dell'aria non siano col locati o montati oggetti infiammabili. Minimální vzdálenost je 50 cm.

Nezasahují cí do oblasti della bocchetta di aerazione e non in trodurre alcun oggetto nel dispositivo.

3 Dar

Poz. na Obr. 1, strana 3	Popis množství	
1	1	Cappuccio ochrany
2	1	Copertura
3	1	Sfiatatoio
4	1	Cavo di collegamento s accoppiamentem Schuko
5	1	Záruka v gommě

Machine Translated by Google

4 Přizpůsobte se všem cí lům

Připojení k motoru GY11 (grigio, monoblok: č. art. 9107300318, bianco, monoblocco: č. art. 9107300307, bianco, v 6 dí lech: č. art. 9107300308) je přizpůsobeno instalaci kempu ruleta a barche.

5 Technický popis

Připojení k motoru GY11 obsluhuje všechny vnitřní prostory karavanu, válečky a otisky. Zaří zení lze použí vat přednostně na toaletě , v kuchyni, v pří tomnosti plynových a benzí nových lamp, nikoli však v mí stní m prostoru. Kryt je odolný vůči všem teplotám.

Pohon je poháně n motorem. Aleta ventola je takéorientována laterálně . Souhlasí te s ří zení m proudě ní vzduchu a ventilací .

Připojení je založeno na rozhraní se třemi pozicemi (obr. 4 1, strana 5):

Pozice 1: rychlost 1, s výkonem (max. 65 m3/h)

Mezilehlá poloha: ventola disattivata

Pozice 2: rychlost 2, pří kon (max. 105 m3/h)

6 Pondě lí sfiatatoio na netu

Pondě lní indikace

Skladba se hraje ve stejném mě sí ci, kdy je možná horní hrana klaví ru. V pří padě spojení s naklonitelným pozadí m, coper tura deve essere fatta ruotare in modo che una delle tre aperture per lo scarico dell'acqua sia rivolto verso the pendenza. Úhel 20° neomezuje funkci motorového pohonu.

Lo sfiatatoio a tetto scarica l'aria dallo spazio interno. Accertarsi che vi sia una dostatečné adduzione d'aria. Otvor pro přidání pří vodu vzduchu má minimální rozmě r 60 cm2.

Machine Translated by Google

Pondě lí sfiatatoio na netu

Podí vejte se na pondě lní den, abyste vidě li, co se dě je.

Predisporre un'apertura per l'interruttore a tre fasi (není v dotazu), vyd. esempio nel blocco cucina.

Rozpoznejte polohu a rozmě r otvoru 105 mm dime tro per lo sfiatatoio (obr. 2, strana 3) a otvoru pro zhášedlo.

Zajistě te, aby byla clona nastavena pomocí gattuccia nebo podobného nástroje.

Porre lo sfiatatoio (obr. 3 3, strana 4) sull'apertura (obr. 3 5, strana 4) a contrarassegnare i sei fori per le viti.

Nasaďte základní kroužek z izolační ho, elastického a odolného materiálu žádný ciascun foro.

Inserire la guarnizione in gomma (obr. 3 4, strana 4) nella scanalatura sul lato inferiore dello sfiatatoio.

Fissare lo sfiatatoio (obr. 3 3, strana 4) con sei viti (4,2 x 25).

NOTA

Stringere the life of fissaggio of the sfiatatoio in modo tale che the guarnizione in gomma abbia aderenza perfetta al tetto.

já

Fissare la copertura (obr. 3 2, strana 4) se třemi viti (3,5 x 9,5).

Najdě te ochrannou krytku (obr. 3 1, strana 4) se třemi viti (4,2x13).

Fissare l'interruttore in prossimità del fornello.

Machine Translated by Google

6.1 Collegamento electrico dello sfiatatoio a tetto

Collegare lo sfiatatoio alla baterie, vedi Obr. 5, strana 5.

Legenda

Poz. na Obr. 5, strana 5	Popis
1	Sfiatatoio
2	Přenosná s tavnou pojistkou T4 A 5 x 20 mm
3	baterie
sw	nero
ws	bianco
rt	rosso

7 Impiego dello sfiatatoio a tetto

Accensione and spegnimento dello sfiatatoio a tetto

Zrychlete a spegnere sfiatatoio s přerušovačem (obr. 4 1, strana 5).

Je možnénastavit 2 rychlosti:
– Pozice 1: rychlost 1 (metà power)
– Pozice 2: rychlost 2 (hmotnostní výkon)

8 Pulizia

A

AVVISO!
Per la pulizia non impiegare oggetti ruvidi nebo appuntiti, oppure detergenti perchépotrebbero theneggiare il prodotto.

Tanto produkt vtáhně te do tanto pomocí panno umido.

Machine Translated by Google

9 Smaltimento

Raccogliere il materiale di imballaggio possibilmente negli appositi nádoby na riciclaggio.

M Když je produkt k dispozici pro definitivní servis,

Informujte centrum riciclaggio più vicino, oppure presso il proprio rivenditore specializzato sulle prestazioni adeguate necessenti lo smaltimento.

10 Garanzia

Předem si ově řte data záruky. Qualora il prodotto risultasse difettoso, La preghiamo di rivolgersi alla filiale del produttore del suo Paese (l'indirizzo a trova sul retro del manuale di istruzioni), oppure al rivenditore specializzato di riferimento.

Pro opravu a pro splně ní záruční ch podmí nek je nutnédoložit následují cí dokumentaci:

kopii fattury s údaji o poří zení produktu,

Motiv pro cui fondare il reclamo, oppure una description del guasto.

Machine Translated by Google

11 Specifickétechnickéaspekty

	Dometic GY11		
Čí slo článku:	9107300318 (grigio, mono blocco)	9107300307 (bianco, mono blocco)	9107300308 (bianco, v 6 částech)
Všestrannénapě tí :	12 Vg		
Potenza dello sfiatatoio:	Rychlost 2, max. 105 m3/h Rychlost 1, max. 65 m3/h Senza sfiatatoio: 3 – 12 m3/h (průmě r od 1 do 4 m/s)		
Potenza assor bita:	30W		
Rozmě ry:	Rozmě r 62 x 200 mm		
Peso:	0,6 kg		
Marchio di col laudo:	CE		

Machine Translated by Google

Lees manipulační pomůcka pro montáž a inženýrský název zorg vuldig door and bewaar hem.
Nebezpečí manipulace u dveří produktu a zaří zení .

Inhoud

1 Verklarace symbolů. 43
2 Veiligheidsinstrukce. 44
3 Omvang van de levering 45
4 Použí vejte v souladu s předpisy. 46
5 Technický popis. 46
6 Nainstalujte ventilátor Dak. 46
7 Použitý Dakventilator. 48
8 Čistě ní 48
9 Afvoer. 49
10 Záruka. 49
11 Technická protiopatření 49

1 Verklaring symbolů

!

WARSHUWING!
Veiligheidsaanwijzing: Het niet naleven může trpě t tot overlijden vážných letsel.

!

BEZPEČNOSTNÍ !
Veiligheidsaanwijzing: Het niet naleven může trpě t tot letsel.

A

PUSŤTE SE!
Nemusí se obávat poškození materiálu a poškození práce výrobku.

Machine Translated by Google

já

INSTRUCTIE
Poskytuje informace pro obsluhu produktu.

Obchodování : tento symbol je zobrazen tí mto způsobem a lze jej provádě t. Zledovat handelingen byl popsán stap voor stap.

Tento symbol popisuje výsledek obchodu.

Aff. 1 5, str. 3: tento aduiding wjst u otevřený prvek v een afbeel ding, in dit voorbeeld op „positie 5 in afbeelding 1 op page 3“.

2 Veiligheids instrukce

Neem de bezpečnostní pokyny a předpisy výrobce vozidla a garážového bedrijf buďte opatrní !

Výrobce nemusel být informován následují cí m způsobem:

montáž- of aansluitfouten

Poškození dví řek produktu mechanicky invloeden en over překlenutí

změ ňte produkt podle požadavků na tisk produktu výrobce

použí t pro ostatní v popisu manipulace toepassingen

Neem onderstaande basic veiligheidsmaatregelen in osm at the ge bruik van elektrotoestellen the protection tegen:

úrazy elektrickým proudem

brandgevaar

překonat

2.1 Omgang se setkal s toestelem

!WAARSHUWING! Montáž oprav dakventilátoru musí být ponechána otevřená ze dveří a informace budou uvedeny v souladu s pří slušnými předpisy.

Odbornéopravy dveří lze provádě t ve velkém mě ří tku. Neem bij kontakt na opravy op setkal se servisní m bodem v zemi uw (adresy aan de Achterzijde).

Machine Translated by Google

Osoby (i dě ti), kterémají dveře k fyzické, smyslovéa citlivépovaze, průběžnézkušenosti nejsou ve stavu použí vaného produktu, takže pokyny nejsou předány odpově dnéosobě .

Voorkom bij snijden of boren in muren of plafonds dat elektri Bohužel mnoho nýtovací ch zaří zení bylo poškozeno.

Vzdálenost mezi vzduchem a čerpací stanicí je v dakventile Brána musí mí t tloušťku alespoň 50 cm.

Flambeer nooit onder de dakventilator.

!DRAHOCENNÝ!

Dakventilátor by mě l být nainstalován současně Není možnéjej použí t.

Použití dakventilátoru jako prostředku k ochraně a způsobení škod.

Voorkom dat brandbare voorwerpen in de buurt van de luchtuit laat zijn opgeslagen of gemonteerd. Vzdálenost musí být minimálně 50 cm.

Grijp niet in luchtuitlaat en steek geen vreemde voorwerpen v pří stroji.

3 Omvang van de levering

Poz. v AFB. 1, strana 3	Aantal	Popis
1	1	Afdekkap
2	1	Dakkap
3	1	fanoušek
4	1	Ansluitkabel se zekeringem
5	1	Gumovétě sně ní

Machine Translated by Google

4 Použí vejte v souladu s předpisy

Střešní ventilátor s motorem GY 11 (grijs, perfektní : obj. č. 9107300318, s, perfektní : obj. č. 9107300307, se, zedelig: obj. č. 9107300308) je nejlepší pro instalaci do obytných vozů, karavanů a lodí .

5 Technický popis

Dakventilátor s motorem GY11 slouží k vě trání v interiéru karavanů, karavanů a lodí . Hij kan bij voorkeur na toaletách, kuchyní ch, dřevě néplynovéa petrolejové lampy byly taképoužity ve sprchách. Afdekkap je odolný.

Ventilátor se změ nil v motor. Ptáci z venti latorwiel zijn zijwaarts soudu. To znamená, že proudě ní vzduchu není stejnéjako u ventilátoru.

Ventilátor wordt byl postaven v jednom smě ru se třemi stojany (afb. 4 1, str. 5):

Stojan 1: Stojan ventilátoru 1, poloviční výkon (max. 65 m3/h)

Tussenstand: ventilátor uitgeschakeld

Stojan 2: Stojan ventilátoru 2, maximální kapacita (max. 105 m3/h)

6 Nainstalujte ventilátor dak

Návod na montáž

Dakventilátor by mě l být ve správnépoloze. Když byl dakventilátor na botě stažen na zem, musel být dakkap přehozen a tři vodní zdroje byly otevřeny soudu. Součástí výkonu ventilátoru na motoru je náklon až 20°.

Střešní ventilátor vyfukuje vzduch z ruin interiéru. Zorg voor voldoende luchttoevoer! Otvor pro vzduchový vlek musí být minimálně 60 cm2 velký kořen zijn.

Machine Translated by Google

Nainstalujte ventilátor dak

Ště rk pro ventilátor a chytrémontážní desky na střechu.

Otevřete otvor pro schakelaar se třemi stojany (nejsou součástí páky), bijvoorbeeld v bloku kotlí ku.

Teken na stávají cí ch montážní ch deskách otvor o průmě ru 105 mm pro ventilátor (afb. 2, str. 3) a otvor pro schakelaar af.

Brány i sně hovéotvory lze snadno oddě lit uit het dak.

Ventilátor (srov. 3 3, str. 4) op de otvor (srov. 3 5, str. 4) en marker de zes schroefgaten.

Pokrývá tenký kroužek odolným elastickým tě sní cí m materiálem op ieder gat.

Plaats de rubberen afdichting (afb. 3 4, pagina 4) in the gleuf aan de on derzijde van de ventilator.

Bevestig de ventilátor (afb. 3 3, str. 4) se zes schroeven (4,2 x 25).

já

INSTRUKCE Draai

de bevestigingsschroeven van de ventilator zo stevig aan the rubberen afdichting naadloos tegen het dak ligt.

Bevestig de dakkap (afb. 3 2, str. 4) se třemi šrouby (3,5 x 9,5).

Bevestig de afdekkap (afb. 3 1, str. 4) se třemi schroeveny (4,2 x 13).

Bevestig de schakelaar v budově fornuis.

Machine Translated by Google

6.1 Elektricky připojte ventilátor DAK

Připojte ventilátor k baterii, viz afb. 5, strana 5.

Legenda

Poz. v AFB. 5, strana 5	Popis
1	fanoušek
2	Zekeringshouder se zekeringem T4 A 5 x 20 mm
3	Accu
sw	Černá
ws	vtip
rt	silnice

7 Použitý Dakventil

Dakventilator in- utitschakelen

Schakel de dakventilator in uit met de schakelaar (afb. 4 1, strana 5).

Znáte 2 stojí cí čtvrti:

– Úroveň 1: Úroveň ventilátoru 1 (poloviční výkon)
– Úroveň 2: stupeň ventilátoru 2 (maximální kapacita)

8 Čiště ní

A

DEJTE SE!
K čiště ní čisticí ho zaří zení se použí vá nůžka z tvrdého materiálu. Mohlo by dojí t k poškození výrobku.

Očistě te výrobek na špičce velkým hadrem.

Machine Translated by Google

9 Afvoer

Obalovémateriály v Indii lze recyklovat.

Nejbližší recyklační centrum uw specialiaalzaak naar de být vhodné afvoervorschriften.

M Když je produkt nutně potřeba, informujte nás o tom

10 Záruka

Záruční doba je sbí havost dodávky. Pokud je výrobek vadný, mě li byste kontaktovat pobočku výrobce v zemi (adresy na osméhraně manipulace) továrny a speciaalzaak.

Pro sjednání záruční opravy jsou nutnénásledují cí dokumenty:

kopii de facto s datem aankoop,

mluvit o zvuku popisu úložiště .

11 Technická protiopatření

	Dometic GY11		
Čí slo položky:	9107300318 (griys, eendig)	9107300307 (důvtip, eendelig)	9107300308 (důvtipný, žhavý)
Rozpě tí sí tě :	12 Vg		
Kapacita vě trání :	Úroveň ventilátoru 2: max. 105 m3/h Úroveň ventilátoru 1: max. 65 m3/h ventilátor zonder: 3 – 12 m3/h (při rychlosti vě tru 1 – 4 m/s)		
Opgenom může:	30W		
Afmetingen:	Rozmě r 62 x 200 mm		
Hmotnost:	0,6 kg		
Keurmark:	CE		

Machine Translated by Google

To je důvod, proč je nutnépro instalaci a označování a opbevar. Dejte brugeren, hvis vaše dárce produkty videre.

Indhold

1 Forclaring na symbolerne 50

2 Sikkerhedshenvisninger. 51

3 Leveringsomfang. 52

4 Správný brug 52

5 Popisy Teknisk 53

6 Montáž na denní ventilátory. 53

7 fanoušků Anvendelse on day. 55

8 Rengøring. 55

9 Bortskaffelse. 55

10 Záruka. 55

11 Technickéúdaje. 56

1 Vnucování symbolů

!

ADVARSEL!

Sikkerhedshenvisning: Manglende overholdelse může medføre død nebo alvorlig kvæstelse.

!

FORSIG!

Sikkerhedshenvisning: Manglende overholdelse lze použí t různými způsoby.

A

VIGTIG!

Nedostatek nadsazenosti lze dosáhnout pomocí materiálu a funkční ch produktů.

Machine Translated by Google

já

BEMÆRK
Doplňkovéinformace o produktu.

Manipulace: Symbol by mě l být viditelný, když ho vidí te. Ovladač påkrævede popisuje trin pro trin.

Tento symbol popisuje výsledky manipulace.

Obr. 1 5, strana 3: Informace jsou viditelnéna obrázku a prvku na obrázku, tj. zobrazeny na „Pozice 5 na obrázku 1 na straně 3“.

2 Sikkerhedshenvisninger

Overhold sikkerhedshenvisningerne a pålæggene, kterévytvořil v køretøjsproducenten a v automobilovém průmyslu!

Výrobci mají následují cí informace:

Monterings- eller tilslutningsfejl

Produkty Beskadigelser på jsou založeny na mechanickém påvirkning a ví ce spænding

Ændringer på produktet uden udtrykkelig tilladelse fra producenti

Požádejte ostatní formálně na osobu, kterou posí lá

Dodržujte následují cí základní bezpečnostní opatření pro napájení elektrického spotřebiče pro at beskytte mod:

Elektrickériziko stød

Brandfare

Kvæstelser

2.1 Pří stroj Omgang med

!ADVARSEL! Montering af og reparationer på day fans må kun foreta ges af kvalificerede faghåndværkere, the kender farerne, der he forbundet hermed, og de gældende forskrifter og standarder.

Ved ucorrect reparationer může opstå betydelige farer. Ved reparationer skal du henvende dig til serviceafdelingen in this country (adresát na bagiden).

Machine Translated by Google

Osoba (vč. børn), på grund af deres fysiske, sanse-eller mentale vždy eller deres uerfarenhed eller uvidenhed ikke stojí m u anvende produktt sikkert, bør kun anvende the dette produkt pod různými osobami opsyn eller anvisning.

Sørg for, ve společnosti elektriske ledninger eller apparater, der ikke kan Není tomu tak, ale stě ny nebo otvory jsou v podkroví .

Plynová blůza Afstanden mellem zapaluje a denní fanoušky skal alespoň 50 cm.

Flambér aldrig pod denní mi ventilátory.

!ZAPADAT! Denní ventilátory by se mě ly instalovat snadno, aby to bylo možné ned.

Použí vejte kun day ventilátory, vysokéskří ně a LED svě tla.

V budově nebo kolem budovy, před proudy vzduchu atd. musí být umí stě ny hořlavépředmě ty. Délka by mě la být alespoň 50 cm.

Grib ikke a ventilace sudgangen, og stik ikke objects ind i ap připravený.

3 Leveringsomfang

Poz. na obr. 1, strana 3	Popisy	Mængde
1	Čepice Afdækknings	1
2	Tagluge	1
3	fanoušek	1
4	Tilslutning kabel se sikringem	1
5	Gumování	1

4 Správně brug

Denní ventilátory s motorem GY11 (velké s: obj. č. 9107300318, hvid, s: obj. č. 9107300307, hvid, 6 dí lů: obj. č. 9107300308) prší pro montáž v kempu, karavanech a koupelnách.

Machine Translated by Google

5 Technický popis

Denní ventilátory s motorem GY11 se použí vají pro venkovní vzduch v kempech, karavanech a koupelnách. Lze použí t pro dopis, topení , plynovéa benzí novélampy a sprchový kout. Afdæk ningskappen je odolný.

Ventilátory jsou poháně ny motorem. Blæserhjulets vinger on zachraňuje mod side. På unavený pro překážku de ikke proudě ní vzduchu, pouze ventilátory stojí .

Ventilátory se stydí a jsou v kontaktu se třemi destilační mi pří stroji (obr. 4 1, strana 5):

Stilling 1: Ventilatortrin 1, poloviční efekt (max. 65 m3/h)

Mellemstilling: Frakoblet ventilátoru

Uklidně ní 2: Ventilátor 2, max. efekt (max. 105 m3/h)

6 Montáž na denní ventilátory

Henvisninger vedr. Monteringen

Denní ventilátory by mě ly být namontovány ve dnech s plochým plánem jako muligt. Hvis taglugen připevňuje na a skrå t podklad, skal trojky, så en na tři vandafløbsåbninger vender i retning na hældningen. Držák je do 20° redukční a ventilátorový efekt, pouze se nastavují motory.

Denní ventilátory bratleder air fra rummet. Sørg for tilstrækkelig lufttilfør sel! Proud vzduchu by mě l mí t průmě r alespoň 60 cm2.

Montáž na denní ventilátory

Vælg a egnet upevně ní k ventilátorům na ští tku.

Ujistě te se, že máte kontakt se třemi lidmi (to je takédůležitépři pákovém efektu fanget), f.eks. ví m.

Tegn placeringen a størrelsen pro åbningen o průmě ru 105 mm pro ventilátory (obr. 2, strana 3) a åbning til kontakty.

Bor for a skær åbningerne på taget omhyggeligt ud med en stiksav el.lign.

Ventilátory Læg (obr. 3 3, strana 4) na vzduchu (obr. 3 5, strana 4), výše markér de to skruehuller.

Machine Translated by Google

Påfør a tynd kroužek z permanentně elastického tætningsmateriale omkring trup.

Na spodní straně ventilátorů jsou pryžové kroužky (obr. 3 4, strana 4) a drážky.

Ventilátory Fastgør (obr. 3 3, strana 4) se sec skruer (4,2 x 25).

BEMÆRK

Spænd ventilátory rychle klesají téměř, pryžové vzduchotěsnéjsou snadněji .

Fastgør taglugen (obr. 3 2, strana 4) se třemi skruery (3,5 x 9,5).

Fastgør afdækningenskappen (obr. 3 1, strana 4) se třemi skruery (4,2x13).

Fastgør kontakty poblíž na blůze.

6.1 Elektrické riziko tilslutning of denní ventilátory

Spojte ventilátory s bateriemi, viz obr. 5, strana 5.

Forclaring

Poz. na obr. 5, strana 5	Beskrivelse
1	fanoušek
2	Sikringsholder se sikringem T4 A 5 x 20 mm
3	baterie
sw	Seřadit
ws	Hvid
rt	Tyč

Machine Translated by Google

7 fanoušků Anvendelse on day

Til- a lámání na denní fanoušky

Existují takédenní ventilátory s kontakty (obr. 4 1, strana 5).

Můžete mí t dva různéefekty:
– Stilling 1: Ventilatortrin 1 (poloviční efekt)
– Stilling 2: Ventilatortrin 2 (maximální účinek)

8 Rengøring

A

VIGTIG!

Potéje nutnéchránit tvrdépředmě ty před rengøringsmidler til rengøring, protože může dojí t k poškození výrobku.

Rengør po a do výrobků s fugtig klud.

9 Bortskaffelse

Bortskaf má spolu s tilsvarende spoustu obalů genbrugsaffald.

Nejbližší recyklační centrum nebo obchod s fagem na konci pågældende forskrifter om bortskaffelse.

M Hvis you tager products endegyldigt ud af drift, skal du contacts det

10 Záruka

Záruční doba lovbestemte gælder. Hvis výrobek je vadný, kontakty od výrobce v zemi (adresa, se vejledningens taška strana) nebo din forhandler.

Opravu nebo poškození zaručují následují cí pokyny:

Kopí rovat regningen s købsdato

Důvod reklamace je rovně ž uveden ve fejlbeskrivelse

Machine Translated by Google

11 Technickéúdaje

	Dometic GY11		
Čí slo položky:	9107300318 (grå, en del)	9107300307 (hvid, en del)	9107300308 (hvid, 6 dele)
Tilslutningsspæn vě c:	12 Vg		
Ventilační efekt:	Ventilatortrin 2: Maks. 105 m3/h Ventilátor 1: Maks. 65 m3/h Uden ventilátor: 3 – 12 m3/h (Vindhastigeder på 1 – 4 m/s)		
Účinek potlačení :	30W		
Prostě :	Rozmě r 62 x 200 mm		
Vægt:	0,6 kg		
Kontrolní značky:	CE		

Machine Translated by Google

Tento produkt obsahuje novéprodukty monteras och anvä nds. Náhradní úchyty a bruksanvisningen pro senare bruk. Överlä mna bruksanvisningen till den nya ä garen vid ev. vidare försä ljning.

Innehållsförteckning

1 Förklaring av symboler. 57
2 Sä kerhetsanvisningar. 58
3 Vysoušení . 4 Ä ndamålsenlig 59
anvä ndning 59
5 Technický popis. 60
6 fanoušků Montera tak. 60
7 Anvä nda takventilatorn 61
8 Regoring. 62
9 Avfallhantering 62
10 Záruka. 62
11 Tekniska data. 63

1 Prohlí žení symbolů

! VAROVÁNÍ !
Pozorovatel: Beaktas anvisningen ej kan det leda till dödsfara nebo svåra skador.

! AKTA!
Pozorovatel: Beaktas anvisningen ej kan det leda till kropps skador.

A POZOROVATEL!
Aby bylo možnézobrazit informace, může být negativně ovlivně na funkce materiálu a produktu.

Machine Translated by Google

ANVISNING

Kompletní informace o prohlí žení produktů.

já

Pracovní můstek: symbol podporuje pracovní pokyny.
Tillvä gagångssä ttet popisuje most za most.

Symbol je jasně viditelný v popisu výsledků.

Obrázek 1 5, strana 3: naštvaný a detailní na obrázku, v pří kladu „pozice 5 na obrázku 1 na straně 3“.

2 Sä kerhetsanvisningar

Beakta sä kerhetsanvisningarna och riktlinjerna från fordonstillverka ren včetně regulátorů pro bilmekaniska práci!

Tillverkaren övertar inget ansvar for skador i följande case:

- monterings- eller anslutningsfel
- Skador på products, orsakade av mekanisk påverkan eller överspä nning
- ä ndringar jsem utförts utan uttryckligt medgivande från tillverkaren
- ej ä ndamålsenlig anvä ndning

Beakta nedanstående basic lä ggande sä kerhetsanvisningar for elapparater for att forhindra:

- elstötar
- Brandfara
- skador

2.1 Handhavand

!VAROVÁNÍ ! Montáž a opravy takventilatorn pro konečný genomför as av kvalificerad personal, som ä r förtrogen med riskerna och gä llande föreskrifter och normer.

Icke fackmaßa reparationer kan leda till att allvarliga faror uppstår. Opravy ve galerii si můžete prohlédnout v servisní kanceláři (adresát Finns på baksidan).

Machine Translated by Google

Osoba (takéstodola), jsem på grund av fyzice, sensoriska eller mentala funktionshinder eller på grund av oerfarenhet eller ove tande inte kan anvä nda apparaten på ett sä kert sä tt, bör inte an vä nda denna apparat person utan uppslp en

Se till att inga elkablar eller dolda apparater skadas vid skä rar pray eller borrning i vä ggar eller tak.

Velikost je minimálně 50 cm dlouhá a má plynovéventilátory.

Flambera aldrig pod takventilatorn.

!AKTA! Takventilátory musí být instalovány tak, aby vnitřek mohl spadnout ne!

Anvä nd endast takventilatorn nä r höljet och kablarna ä r oskad tam.

Se till att inga brä nnbara föremål finns in nä rheten av luftutslä p pet. Výška je minimálně 50 cm.

Vložte inte do rukou do ventilační ch otvorů, pro inte in några frä mmande föremål a zaří zení .

3 Ztloustnutí

Poz. na obrázku 1, sida 3	Ví ce popis	
1	1	Tacklock
2	1	Takkapa
3	1	Flä kt
4	1	Upí nací kabel se sä kringem
5	1	Gumovétetování

4 Ä ndamålsenlig anvä ndning

Takventilatorn s motorem GY11 (velký, endelad: čí slo položky: 9107300318, vit, endelad: čí slo položky 9107300307, vit, sexdelad: čí slo položky 9107300308) je k dispozici pro montáž do husvagnaru, husbilar a baterie.

Machine Translated by Google

5 Technický popis

Takventilatorn GY11 se použí vá pro ventilaci z vnitřní ventilace v husvagnaru, husbilaru a baterii. Kan s fördel monteras a toaletní potřeby, kök, ovanför ga sol- och petroleumlampor včetně i sprchového náčiní . Tä cklocket ä r vä derbe konstantní .

Flä kten pohání z motoru. Flä kthjulets vingar ä r riktade åt sidan. På så sä tt blockerar de inte luftflödet nä r flä kten står still.

Flä kten styrs av ett reglage me tre polohy (obrázek 4 1, strana 5):

Vrstva 1: flä ktsteg 1, poloviční efekt (max. 65 m3/h)

Melanáž: neustále kolí sá

Vrstva 2: flä ktsteg 2, max. účinek (max. 105 m3/h)

6 Montera takventilatorn

Podí vejte se na monteringen

Takventilatorn ska monteras på taket, på en så jä mn yta som möjligt. Vid montáž na lutande ytor måste takventilatorn vridas så att en av de tre vattenutloppsöppningarna ä r riktade mot lutningen. S maximální teplotou 20° je účinek na motory tichý.

Takventilators drar ut air ur innerutrymmet. Se till att lufttilförseln ä r till rä ckligt god! Otvory pro ventilační trysky musí mí t minimálně 60 cm2.

Montera takventilatorn

Existuje spousta montážní ch stájí , kterélze použí t k lé tání .

Anordna a otvor pro trelä gesreglage (ingår inte i leveransen), t.ex.

Jsem v pořádku.

Popisovač je takéstorleken, průmě r 105 mm, pro oteví rání flaktens (obr. 2, strana 3) a pro oteví rání reglagetů.

Förborra a skä r noggrant ut öppningarna på taket med en sticksåg eller dylikt.

Obrázky (obrázek 3 3, strana 4) a obrázky (obrázek 3 5, strana 4) jsou také viditelné.

Applicera ett dot skikt av permanentní m elastickém tetovací m materiálu runt varje borrhål.

Machine Translated by Google

Navlékně te gumičky (obrázky 3 a 4, strana 4) a uložte na spodní stranu. Sat téměř flä kten (obrázek 3 3, strana 4) med sex skruvar (4,2 x 25).

já

ANVISNING

Dra åt flä ktens fä stskruvar så att hela rubberitningen sitter tatt mot taket.

Nasyťte téměř takkåpan (obrázek 3 2, sida 4) třemi skruvary (3,5 x 9,5).

Rychlý tä cklocket (obrázek 3 1, strana 4) nasyťte tre skruvarem (4,2 x 13).

Montera reguluje a vaří .

6.1 Elanslutning

Sluchátka blikají a jsou napájena baterií , viz obrázek 5, viz 5.

Teckenförklaring

Poz. na obrázku 5, strana 5	Popis
1	Flä kt
2	Sä kringshållare se sä kringem T4 A 5 x 20 mm
3	baterie
sw	Svart
ws	Ví t
rt	Tyč

7 Anvä nda takventilatorn

Aktivní a připojený k takventilatorn

Neměl by chybět ani ventilační systém s regulací (obr. 4 1, str. 5).

Existují dvě různéefektovévrstvy:
– Vrstva 1: flä ktsteg 1 (poloviční efekt)
– Vrstva 2: flä ktsteg 2 (max. efekt)

Machine Translated by Google

8 Rengoring

A

POZOROVATEL!

Anvä nd inga vassa eller hårda föremål pro rengöring, anvä nd inga skarpa rengöringsmedel; lze použí t produkty.

Produkty Rengör jsou dostupnéi ve funkční m provedení .

9 Avfallshantering

Lä mna om möjligt förpackningsmaterialet do återvinning.

Gä llande bestä mmelser hos nä rmaste återvinningscentral nebo hos återförsä ljaren.

M Nä r produkte slutgiltigt tas ur bruk, informera dig om

10 Záruka

Garantovaný lagstadgade gä ller. Pokud jsou produkty vadné kontaktujte nás v kanceláři v danézemi (adresa, kontaktní údaje) nebo informace o vrácení .

Vid opravy popř Zaručená ska följande skickas med:

zkopí rovat na fakturu s inköpdatum,

cs popis stí žnosti/felbeskrivning.

Machine Translated by Google

11 Tekniska data

	Dometic GY11		
Čí slo položky:	9107300318 (grå, endelad)	9107300307 (vit, endelad)	9107300308 (vit, sexdelad)
Rozpě tí :	12 Vg		
Ceny vě trací kapacity:	Flä ktsteg 2: max. 105 m3/h Flä ktsteg 1: max. 65 m3/h Utanovévločky: 3 – 12 m3/h (rychlost videa 1 – 4 m/s)		
Efekty:	30W		
Ojí ně ný:	Rozmě r 62 x 200 mm		
obě t:	0,6 kg		
Značka Godkä nnande:	CE		

Machine Translated by Google

Méně bruksanvisningen nøye pro vás montážní a dehtovézaří zení i bruk, og ta vare på den. Produkty Hvis jsou stejné musí te zajistit, aby můstky byly viditelnéa viditelné

Innhold

1 Symbolforklaringer 64

2 Sikkerhets regulátory. 65

3 Leveringsomfang. 66

4 Tiltenkt bruk 67

5 Teknisk popisů. 67

6 Montering av takvifte 67

7 Bruke takviften 69

8 Rengjøring. 69

9 Avfallhåndtering 70

10 Záruka. 70

11 Technickéinformace 70

1 Symbolforklaringer

!

ADVARSEL!

Sikkerhetsregel: Hvis man ikke overholder danne rules, can det føre til død eller allorlig skade.

!

FORSIKY!

Sikkerhetsregel: Pokud zastáváte pravidla, můžete to udě lat pro osobní tým.

A

PASS PÅ!

Pokud jste zastáncem pravidel, můžete použí t materiál a funkce produktu.

Machine Translated by Google

já POZNÁMKA Utfyllende informasjon om bruk av produktet.

Manipulace: Symbolizuje důležitost toho, co potřebujete. Nezbytná manipulace vyžaduje podrobný popis.

Tento symbol popisuje výsledky manipulace.

Obr. 1 5, strana 3: Cí lem je zvednout úhel a prvek na obrázku, v pří kladu zobrazeném na «Pozice 5 a na obr. 1 na straně 3».

2 Sikkerhets regulátor

Následují cí kola a betingelsene som kjøretøyprodusenten a motorvogn produsenten jsou nejlepší !

Producenten tar a následují cí dlaždice intet ansvar pro bruslaře:

Montasje- eller tilkoblingsfeil

Výrobky Skander på jsou vyrobeny z grunn a mechanického påvirkning a overspenninger

endringer på products uten at the gitt uttrykkelig godkjenning av výrobci

Bruk til jinou formou a totéž se pí še veiledningen

Následují cí základní regulátory tepla převyšujte připojení m k elektrickému zaří zení pro napájení :

Elektrickériziko støt

Brannfare

Skadery

2.1 Ošetření pří strojem

!ADVARSEL! Montering and reparasjon av takavtrekket må kun utføres a fag folk som kjenner til farene og gjeldende forskrifter.

U požadovaného bruslaře je možnéprovést opravu feilu. Ved behov pro opravy kontaktujte poskytovatele servisu v zemi (adresa na baksiden).

Machine Translated by Google

Osoba (včetně stodoly) je od fyzickéosoby, senso riske nebo mentale ferdigheter nebo på grunn av sin uerfarenhet eller manglende kjennskap ikke on i stand til å bruke produktet på en sikker måtening the bruke produkt måtening, måtenpp synånke od jiného člověka.

Ved boring nebo skjæring i vegger nebo tak må man passe på at man ikke skader elektriske ledninger eller apparater som ikke er synlige.

Minimální velikost plynových plamenů je pro pohodlí 50 cm ren og takavtrekket.

Vždy můžete shořet pod ohněm.

!FORSICTIVNÍ ! Takavtrekket må installeres på en slik måte at the ikke can fall ned.

Bruk takavtrekket kun når kapslingen og ledningene er uskadd.

Påse at the ikke oppbevares nebo on mountert hořlavý gjen stojící v nærheten av luftuttakene. Déka by měla být alespoň 50 cm.

Existuje systém leteckédopravy a v zařízení je takécizí zařízení.

3 Leveringsomfang

Poz. i Obr. 1, strana 3	Antal	Beskrivelse
1	1	Dekkhette
2	1	Takhette
3	1	Vifte
4	1	Tilkobling kabel se sikringem
5	1	Tetování gumou

Machine Translated by Google

4 Tiltenkt bruk

Takviften s motorem GY11 (velký, v: obj. č. 9107300318, hvit, v: obj. č. 9107300307, hvit, 6 deler: obj. č. 9107300308) prší pro montáž do kempingového auta, mobil a baterie.

5 Technický popis

Použí vá se s motorem GY11 pro kempingovéventily, cí vky a vnitřní baterie. Může se rozbí t na záchodě , v kuchyni, nad plynovými a benzí novými lampami a ve sprše. Kryty jsou odolné.

Viften pohání motor. Skovlene på viftehjulet on zachrání sideveis. To znamená, že proudě ní vzduchu je zabráně no v pohybu a stále je ticho.

Visten styres ved hjelp av en bryter med tre stillinger (obr. 4 1, strana 5):

Stilling 1: Viftetrinn 1, poloviční efekt (max. 65 m3/h)

Mellomstilling: Vifte slått av

Stilling 2: Viftetrinn 2, max. efekt (max. 105 m3/h)

6 Montering av takvifte

Monteringsanvisninger

Takavtrekket skal monteres på taket på et så flatt sted som mulig. Hvis the monteres på a skrått underlag må takhetten dreies slik at en av detre dreneringsåpningene vender mot the laveste score. Úhel úhlu do 20° je velmi silný, takže motory jsou stále tiché.

Takavtrekket trekker air ut av rommet, na který se montuje. Sørg pro tilstrekke lig lufttilførsel. Průtok vzduchu musí být alespoň 60 cm2.

Machine Translated by Google

Montering av takvifte

Je to možnépro montere takavtrekket.

Lay en åpning pro en tretrinns fritézu (je součástí leveransen), f.eks. na kjøkkenrekken.

Tegn pro omí tání a størrelse pro trubky o průmě ru 105 mm pro viften (obr. 2, strana 3) a åpning pro obalování .

Forbor and say forsiktig ut åpningene på taket med en stikksag el

Plasser viften (obr. 3 3, strana 4) a åpningen (obr. 3 5, strana 4) a poznamenejte si seks skruehullene.

Påfør hvert trup a tynn prsten s elastickým tetningsmateriálem.

Nastavte pryžovékroužky (obr. 3 4, strana 4) s drážkami na spodní straně viften.

Pevně viftujte (obr. 3 3, strana 4) pomocí seks skruer (4,2 x 25).

NOTE

Trekk til festeskruene på viften slik at Gummitetningen ligger som løst mot taket.

já

Pevně takviften (obr. 3 2, strana 4) pomocí tre skruer (3,5 x 9,5).

Pevnédekkhetten (obr. 3 1, strana 4) s tre skruer (4,2 x 13).

Fest bryteren in nærheten av kokeenheten.

Machine Translated by Google

6.1 Koble se může přesunout do proudu

Koble je napájen baterií , viz obr. 5, strana 5.

Tegnforclaring

Poz. i Obr. 5, strana 5	Beskrivelse
1	Vifte
2	Sikringsbryter se sikringem T4 A 5 x 20 mm
3	baterie
sv	Svart
hv	Hvit
Cca	Tyč

7 Bruke takviften

Slå takviften av og på

Slå takviften av and på med bryteren (obr. 4 1, strana 5).

Můžete použí t 2 různéefekty:
– Stilling 1: Viftetrinn 1 (poloviční efekt)
– Stilling 2: Viftetrinn 2 (maximální efekt)

8 Rengjøring

A

PASS PÅ!
Bruk ikke skarpe nebo harde gjenstander nebo rengjøringsmidler til rengjøring, dat lze vyrobit.

Rengjør pravidelně vyrábí s fuktig klut.

Machine Translated by Google

9 Avfallhåndtering

Páčkujte balení , dokud nebude recirkulace dostatečně dlouhá.

Informace o deponeringsforskrifter jeho nejbližší resirkule ringstasjon eller jeho din fagh andler.

M Når du tar products ut av drift på siste gang, må you care for å få

10 Záruka

Lovmessig zaručuje dobrévýsledky. Výrobek je vadný, stykač pobočky výrobce v zemi (finská adresa v továrně) nebo prodejce.

Po opravě záruky musí te zaslat následují cí dokumenty:

kopie z kvitteringen s kjøpsdato,

Přečtě te si reklamy nebo popisy ze souborů.

11 Tekniske spesificasjoner

	Dometic GY11		
Čí slo položky:	9107300318 (grå, en del)	9107300307 (hvit, en del)	9107300308 (hvit, 6 deler)
Tilkoblingspenning:	12 Vg		
Ventilační prostředky:	Viftetrinn 2: max. 105 m3/h Viftetrinn 1: max. 65 m3/h Uten vifte: 3 – 12 m3/h (ved vindhastigheter mellom 1 – 4 m/s)		
Efektový nástroj:	30W		
Prostě :	Rozmě r 62 x 200 mm		
Vect:	0,6 kg		
Poznámky k testu:	CE		

Machine Translated by Google

Lue tä mä oh milý huolellisesti lä pi ennen asennusta ano kä yttöönottoa ano sä ilytä oh milý hyvine. Jos myyt tuotteen eteenpä in, Anna ohje tä llöin noble leen uudelle kä yttä jä lle.

Sisä ltö

1 Sada symbolů 71

2 Turvallisuusohjeet 72

3 Toimituskokonaisuus. 73

4 Tarkoituksenmukainen kä yttö 74

5 technologií kuvaus. 74

6 Kattotuulettimen asennus. 74

7 Kattotuulettimen kä yttö 76

8 Puhdistus. 76

9 havittaminů. 77

10 Tuotevastuu. 77

11 Tekniset 77

1 Symboly selitykset

!

VAROITUS!

Turvallisuusohje: Huomiotta jä ttä minen voi aiheuttaa hengen vaaran tai vakavan loukkaantumisen.

!

HUOMIO!

Turvallisuusohje: Huomiotta jä ttä minen voi johtaa loukkaantu miseen.

A

HUOMAUTUS!

Huomiotta jä ttä minen voi johtaa materiaalivaurioihin ja haitata tuotteen toimintaa.

Machine Translated by Google

OHJE
Tuotteen kä yttöä koskevia lisä tietoja.

já

Menettely: Tä mä symboli ilmaisee, että sinun tulee tehdä jotakin. Tarvit tava menettely kuvataan askel askeleelta.

Tä mä symboli kuvailee menettelyn tuloksen.

Kuva 1 5, sivulla 3: Tä mä tyto viittaa kuvassa olevaan elementtiin, tä ssä esimerkissä ”kohteeseen 5 kuvassa 1, sivulla 3”.

2 Turvallisuusohjeet

Noudata ajoneuvovalmistajan a autoalan ammattipiirien antamia tur vallisuusohjeita a vaatimuksia!

Valmistaja ei ota mitä ä n vastuuta vahingoista seuraavissa tapauksissa:

- asennus- tai liitä ntä virheet
- tuotteeseen mekaanisen vaikutuksen tai ylijä nnitteiden takia syntyneet vauriot
- tuotteeseen ilman valmistajan nimenomaista lupaa tehdyt muutokset
- kä yttö muuhun kuin kä yttöohjeessa ilmoitettuun tarkoitukseen

Noudata seuraavia perustavia turvatoimenpiteitä kä yttä essä si sä hköllä toi mivia laitteita. Toto je následují cí :

- sä hköiskulta
- palovaaralta
- loukkaantumiselta

2.1 Laitteen kä sittely

!VAROITUS! Kattotuulettimen asentamiseen ja korjaamiseen saavat ryhtyä vain pä tevä t ammattihenkilöt, jotka tuntevat nä ihin työtehtä viin liittyvä t vaarat sekä nä itä työtehtä viä standard.koskevat

Epä asianmukaisista korjauksista saattaa aiheutua huomattavia vaaroja. Kä ä nny oman maasi huoltotukiliikkeen puoleen, jos lai te tarvitsee korjausta (osoitteet takasivulla).

Machine Translated by Google

Henkilöiden (mukaan lukien lapset), jotka eivä t voi kä yttä ä tuo tetta turvallisesti fyysisten, sensoristen tai psyykkisten taitojen sa takia tai kokemattomuuden tai tietä mä ttömyyden vuoksi manä ullittä tai tulisi nkilön opastusta.

Varmista ennen leikkausten tai porausten tekemistä seiniin ja kattoon, etteivä t sä hköjohdot ja piilossa olevat laitteet vahingoitu.

Kaasukeittimen liekin ja kattotuulettimen etä isyyden tulee olla vä hintä ä n 50 cm.

Ä lä koskaan valmista ruokaa liekittä mä llä kattotuulettimen ala puolella.

!HUOMIO! Kattotuuletin on kiinnitettä vä niin tiukasti paikalleen, ettei se voi pudota.

Kä ytä kattotuuletinta vain, jos venttiilin kotelossa ja johtimissa ei ole vaurioita.

Huolehdi siitä , että ilmanpoistoaukon alueella ei sä ilytetä sytty via esineitä . Tä llaisia esineitä ei saa myöskä ä n asentaa tä lle alueelle. Etä isyyden tä ytyy olla vä hintä ä n 50 cm.

Ä lä työnnä kä siä ilmanpoistoaukkoon ä lä kä vie mitä ä n esineitä laitteen sisä ä n.

3 Toimituskokonaisuus

Kohta – kuva 1, sivulla 3	Mä ä rä	Kuvaus
1	1	Peitekorkki
2	1	Kattoluukku
3	1	Tuuletin
4	1	Liitä ntä johto ano sulake
5	1	Kumitiivisté

Machine Translated by Google

4 Tarkoituksenmukainen kä yttö

Moottoroitu kattotuuletin GY11 (harmaa, yksiosainen: Tuotenro 9107300318, valkoinen, yksiosainen: Tuotenro 9107300307, valkoinen, 6-osainen: tuotenro 9107300308) na tarkoitettu asennettavaksi asuntovaunui hin, matkailuautoihin ano veneisiin.

5 Technologie kuvaus

Moottoroitu kattotuuletin GY11 na tarkoitettu ilman poistamiseen asuntovau nujen, matkailuautojen a veneiden sisä tiloista. Můžete použí t WC-tiloihin, keittiöön, kaasutai petrolilamppujen ylä puolelle samoin kuin suihkutiloihin. Peitekorkki na sä ä nkestä vä .

Tuuletin toimii moottorilla. Puhallinpyörä n siivet na suunnattu sivuille. Ne, nestojí to za to.

Tuulettina ohjataan kytkimellä , jossa on kolme asentoa (kuva 4 1, sivulla 5):

Asento 1: Tuuletinteho 1, puoliteho (max. 65 m3/h)

Vä liasento: Tuuletin pois pä ä ltä

Asento 2: Tuuletinteho 2, maximiteho (max. 105 m3/h)

6 Kattotuulettimen asennus

Asennusta koskevia ohjeita

Kattotuuletin asennetaan kattoon mahdollisimman tasaisen pinnan pä ä l le. Jos kattotuuletin asennetaan viiston alustan pä ä lle, kattoluukkua on kä ä nnettä vä sites, että jokin kolmesta vedenpoistoaukosta on katon las kusuunnan puolella. Každých 20°:n kallistuskulma ei haittaa tuulettimen tehoa moottorin seistessä .

kattotuuletin poistaa ilmaa sisä tilasta. Huolehdi siitä , että ilmavirtaus on riittä vä ! Ilmanottoaukon pinta-alan tulee olla vä hintä ä n 60 cm2.

Machine Translated by Google

Kattotuulettimen asennus

Valitse katolta sopiva asennuspaikka tuuletinta varten.

Te aukko kolmiportaiselle kytkimelle (ei sisä lly toimituskokonaisuuteen), esimerkiksi keittiökalusteisiin.

Piirrä halkaisijaltaan 105 mm:n kokoisen aukon paikka tuuletinta (kuva 2, sivulla 3) varten ja aukko kytkimelle.

Poraa kattoon aloitusreikä leikkausta varten a leikkaa aukot huolellisesti esimerkiksi pistosahalla tms.

Sijoita kattotuuletin (kuva 3 3, sivulla 4) aukon (kuva 3 5, sivulla 4) pä ä lle ja merkitse kuuden ruuvinreiä n paikat.

Laita ohut rengas elastisena pysyvä ä tiivistemateriaalia jokaisen reiä n ymparille.

Aseta kumitiiviste (kuva 3 4, sivulla 4) tuulettimen alapuolella olevaa uraan.

Kiinnitä tuuletin (kuva 3 3, sivulla 4) kuudella ruuvilla (4,2 x 25).

já

OHJE

Kiristä tuulettimen kiinnitysruuvit niin tiukalle, että kumitiiviste na saumattomasti kiinni katossa.

Kiinnitä kattoluukku (kuva 3 2, sivulla 4) kolmella ruuvilla (3,5 x 9,5).

Kiinnitä peitekorkki (kuva 3 1, sivulla 4) kolmella ruuvilla (4,2 x 13).

Kiinnitä kytkin keittimen lä helle.

Machine Translated by Google

6.1 Kattotuulettimen liittä minen sä hköisesti

Liitä tuuletin akkuun, katso kuva 5, sivulla 5.

Selitys

Kohta – kuva 5, sivulla 5	Kuvaus
1	Tuuletin
2	Sulakepidike ano sulake T4 A 5 x 20 mm
3	ball ček baterií
sw	musta
ws	valkoinen
rt	punainen

7 Kattotuulettimen kä yttö

Kattotuulettimen paä lle yes pois kytkeminen

Kytke kattotuuletin kytkimellä (kuva 4 1, sivulla 5) pä ä lle yes pois.
Voit valita 2 tehoa:
– Asento 1: Tuuletinteho 1 (puoliteho)
– Asento 2: Tuuletinteho 2 (maksimiteho)

8 Puhdistus

A

HUOMAUTUS!
Puhdistukseen ei saa kä yttä ä terä viä tai kovia vä lineitä eikä puh distusaineita, koska tä mä voi johtaa tuotteen vahingoittumiseen.

Puhdista tuote toisinaan ulkopuolelta kostealla liinalla.

Machine Translated by Google

9 Hä vittaminen

Vie pakkausmateriaali mahdollisuuksien mukaan vastaavan kierrä tysjä t teen joukkoon.

mistä koskevista mä ä rä yksistä lä himmä stä kierrä tyskeskuksesta tai ammattiliikkeestä si

M Jos poistat tuotteen lopullisesti kä ytöstä , pyydä tyto a sen hä vittä

10 Tuotevastuu

Laitetta koskee lakisä ä tein takuuaika. Jos tuote sattuu olemaan viallinen, kä ä nny maasi valmistajan toimipisteen puoleen (osoitteet kä yttöohjeen taka sivulla) tai nebo ota yhteyttä omaan ammattikauppiaaseesi.

Korjaus- yes takuukä sittelyä varten lä hetä mukana seuraavat asiakirjat:

kopio ostolaskusta, jossa nä kyy ostopä ivä ,

valitusperuste tai vikakuvaus.

11 Tekniset vázanka

	Dometic GY11		
Tuotenumero:	9107300318 (harmaa, yksiosai nen)	9107300307 (valkoinen, yksi osainen)	9107300308 (valkoinen, 6-osai nen)
Liitä ntä jä nnite:	12 Vg		
Tuuletusteho:	Tuuletinteho 2: max. 105 m3/h Tuuletinteho 1: max. 65 m3/h ilman tuulettina: 3 – 12 m3/h (tuulinopeuksilla 1 – 4 m/s)		
Tehonkulutus:	30W		
Mitat:	Rozmě r 62 x 200 mm		
Paino:	0,6 kg		
Zboží Tarcastus:	CE		

Machine Translated by Google

Pro vaše pohodlí obdrží te tuto pří ručku před sestavení m a umí stě ní m zaří zení a jeho střežení m v mí stní m bezpeč nostní m systému. V pří padě převodu produktu, vstupu nebo ruční ho a nové ho použití .

Indice

1 Vysvě tlení symbolů 78

2 Indicações de segurança 79

3 Materiál fornecido 80

4 Adekvátní využití 81

5 Technický popis. 81

6 instalací ventilátoru pro mí stnost. 81

7 Použijte ventilátor pro svůj domov. 83

8 Limpeza. 83

9 Eliminace 84

10 Záruka. 84

11 Dados técnicos 85

1 Vysvě tlení symbolů

!

AVISO!

Indicação de segurança: o incumprimento pode provocar a morte ou ferimentos hroby.

!

PRECAUÇÃO!

Indicação de segurança: o incumprimento pode provocar ferimentos.

A

POZNÁMKA!

O incumprimento pode causar danos materiais e pode prejudicar o funcionamento do produto.

Machine Translated by Google

OBSERVAÇÃO
Další informace o provozu produktu.

já

Acção: tento symbol znamená, že musí být přidán do realizéru. As acções necessárias são descritas passo a passo.

Tento symbol popisuje výsledek aktualizace.

Obr. 1 5, strana 3: tyto informace refere-se a um elemento presente on figura, neste exemplo para a „posição 5 on figura 1 da page 3“.

2 Indicações de segurança

Cumpra as indicações de segurança eo specificado on literaturea do fabricante automóvel a das associações profisionais!

Výrobce nenese odpově dnost za následují cí pří pady:

Erros de montagem ou de conexão

Žádný produkt nemá vliv na mecânicas e sobretensões

Alterações ao produto se autorização expressa do fabricante

Utilização para outtras finalidades que no as popis no manual de instrukce

Zamě řte se na bezpečnostní základní bezpečnostní opatření , která jsou vybavena elektrickými odě vy a jsou chráně ny proti:

Choque elektrico

nebezpečí požáru

Ferimentos

2.1 Manuseamento do aparelho

!AVISO! První instalace a opravy ventilátoru

Je realizován specializovaným technickým vybavení m a kvalifikován se znalostí perigos inerentes e com jako tichý a normas em vigor.

Jako reparações inadequadas podem levar a perigos graves. V pří padě opravy mezi kontakty a střediskem technicképomoci v tě chto částech (ne naopak).

Machine Translated by Google

Vzhledem k tomu, že dě ti (včetně dě tí) nemohou produkt použí vat tak, aby se jednalo o bezpečnézaří zení s neschopným fyzickým, smyslovým nebo duševní m zaří zení m nebo zaří zení tak nezkušeně , že jej uživatel nemůže použí vat nebo je výrobek pod dohledem nebo jinak Pokyny, jak se o sebe zodpově dně starat.

Ao realizar cortes ou perfurações em paredes ou tetos, certifi que-se de que não danifica cabos elétricos nem dispositivos não visí veis.

Je nutnémí t minimální vzdálenost 50 cm od mlhy a plynu a ventilátoru pro vytápě ní .

Não si uvě domit flamejados debaixo do ventilador para tejadilho.

!PŘEDCHOZÍ ! O ventilador para tejadilho tem de ser install de forma segu ra para que não tombe ou caia.

Pomocí ventilátoru otevřete vzduch do konstrukce, která není pří tomna žádným způsobem.

Preste atenção para que nenhuns objetos inflamáveis sejam ar mazenados nem montados na área da saí da de ar. Vzdálenost od vlasů, délka vlasů, 50 cm.

Não coloque as mãos na saí da de ar e não insira objetos no apartelho.

3 Materiál fornecido

Poz. podle obr. 1, strana 3	Kvant.	Popis
1	1	Tampa de Cobertura
2	1	Coberta do tejadilho
3	1	Fanoušek
4	1	Cabo de conexão com proteção
5	1	Junta de borracha

Machine Translated by Google

4 Využití přimě řené

O ventilator para tejadilho com motor GY11 (cinzento, peca única: n.º art. 9107300318, branco, peça única: n.º art. 9107300307, de 6 peças: n.º previs art. 90á 08) montagem em caravanas, auto-ca ravanas a barcos.

5 Technický popis

Ventilátor pro motor GY11 je určen pro vě trání v karavanech, karavanech a lodí ch. Použí vají se přednostně v domech banho, kuchyní ch, plynových lampách a tróleo a sprchách. Tampa de cobertura je odolná vůči intempériem.

Ventilátor je poháně n motorem. Co se týče roda de ventilação, tak ta smě řuje do strany. Tvar není obtí žný nebo tavidlo pochází z fanparada.

Ventilátor je ovládán přerušovačem ve třech polohách (obr. 4 1, strana 5):

Pozice 1: Stupeň vě trání 1, s výkonem (max. 65 m3/h)

Posição intermédia: Ventilador desligado

Posição 2: Level de ventilação 2, potência max. (max. 105 m3/h)

6 instalací ventilátoru pro mí stnost

Indicações sbre a montagem

O ventilador para tejadilho deve ser montado no tejadilho numa superfí cie nebo mais plana possí vel. A colocar numa superficie inclinada, a coberta do tejadilho tem de ser virada de modo a que uma the três aberturas para drenagem da água fique na direção da inclinação. Při úhlu 20° není potřeba výkon ventilátoru ani motorová paráda.

O ventilador para tejadilho retira nebo ar do habitáculo. Certifique-se de que entra ar em quantidade suficiente! Výchozí m bodem pro zaří zení je minimální velikost 60 cm2.

Machine Translated by Google

Namontujte ventilátor do mí stnosti

Výbě r bez téadilho k mí stní montáži adekvátní pro ventilaci dor.

Preveja uma abertura para um interruptor de três ní veis (não incluí do no fornecimento) por exemplo na linha da cozinha.

Posuďte polohu s průmě rem 105 mm pro ventilátor (obr. 2, strana 3) a hodnotu pro přerušovač.

Realizujte previamente as perfurações e recorte cuidadosamente as but turas no tejadilho com uma serra tico-tico ou semelhante.

Coloque o ventilador (obr. 3 3, strana 4) na abertura (obr. 3 5, stránka 4) a assinale os seis buracos para fusos.

Aplikace na fino anel de um material de vedação elastica de longa dura ção à volta de cada furo.

Coloque a junta de borracha (obr. 3 4, strana 4) na ranhura na parte in ferior do ventilador.

Upevně te ventilátor (obr. 3 3, strana 4) s parafrází (4,2 x 25).

já

OBSERVAÇÃO
Aperte os parafusos de fixação do ventilador de modo a que a junta de borracha fique dokonale encostada ao tejadilho.

Opravte coberta do tejadilho (obr. 3 2, strana 4) pomocí três parafusos (3,5x9,5).

Zafixujte tampa de cobertura (obr. 3 1, strana 4) pomocí três parafusos (4,2x13).

Upevně te přerušovač poblí ž mlhy.

Machine Translated by Google

6.1 Efetuar a leagueção elétrica do ventilador para tejadilho

Ligue nebo ventilátor s baterií , ver obr. 5, strana 5.

Legenda

Poz. podle obr. 5, strana 5	Popis
1	Fanoušek
2	Porta-fusí veis com fusí vel T4 A 5 x 20 mm
3	baterie
sw	proto
ws	branco
rt	vermelho

7 Použití ventilátoru na tejadilho

Ligar e desligar nebo ventilador para tejadilho

Ligue e desligue nebo ventilador para tejadilho s přerušovačem (obr. 4 1, strana 5).

Poderá escolher mezi 2 úrovně mi potence:
– Posição 1: Úroveň ventilace 1 (meia potência)
– Posição 2: Úroveň ventilace 2 (potência max.)

8 Limpeza

A

POZNÁMKA!

K čiště ní můžete použí t připevně népředmě ty nebo duros nebo čisticí prostředky, aby se produkty nevyrábě ly.

Když tam budete, můžete to vidě t ve vlhkém panoramatu.

Machine Translated by Google

9 Eliminação

Obalový materiál je možnépouží vat bez respektu
contentor de reciclagem.

por favor, informe-se junto do centro de reciclagem mais proximo
ou revendedor sobre as disposições de eliminação aplicáveis.

M Para colocar nebo aparelho definitivamente fora de funcionamento,

10 Záruka

Je platná nebo právně zaručená. Produkt je estiver com defeito, por favor, dirija-se à representação do fabricante no seu paí s (endereços, verso do manual) nebo jako tento prodejce.

Para fins de repair or de záruka, terá de enviar os seguintes docu mentos em conjunto:

uma kopie faktury s daty de aquisição,

k motivo de reclamação nebo uma descrição da falha.

Machine Translated by Google

11 Dados técnicos

	Dometic GY11		
Počet umě ní :	9107300318 (cinzento, peça única)	9107300307 (branco, peça única)	9107300308 (branco, 6 pecas)
Tensão de conexão:	12 Vg		
Potência de ventilação:	Stupeň vě trání 2: max. 105 m3/h Stupeň vě trání 1: max. 65 m3/h s ventilátorem: 3 – 12 m3/h (s rychlostmi do vento de 1 – 4 m/s)		
Spotřebitel:	30W		
Rozmě ry:	Rozmě r 62 x 200 mm		
Peso:	0,6 kg		
Markação:	CE		

Machine Translated by Google

Před montáží a v domácnosti se prosí m řiďte pokyny
эксплуатацию сохраните ее. V přední části produktu
Přečtě te si prosí m pokyny pro záchranáře.

Содержание

1 Пояснение символов 86

2 Pově domí o bezpečnosti technologií 87

3 Объем поставки 88

4 Использование по назначению. 89

5 Техническое писание 89

6 Монтаж накрышного вентилятора 89

7 Použití skří ňové ventilátoru 91

8 Очистка 92

9 Утилизация 92

10 Záruka 92

11 technickéúdaje 93

1 Symboly pásů

!

ПРЕДУПРЕЖДЕНИЕ! Указания
по технике безопасности: Несоблюдение может
привести к смертельному исходу или тяжелым травмам.

!

ОСТОРОЖНО!
Указания по технике безопасности: Несоблюдение может
привести к травмам.

A

ВНИМАНИЕ!
Nedostatek krve lze zí skat korekcí a varování m
pracovní produkt.

Machine Translated by Google

já

УКАЗАНИЕ

Долнительная информация правлению продуктом.

Действие: Tento symbol vám ukazuje, že byste mě li být vysvě tleni všem действие. Требуемые действия писываются шаг за шагом.

Tento symbol popisuje výsledek hry. Рис. 1 5, str. 3:

Následují cí instrukce ukazuje význam kresby v pozici rozně tky 5 на рисунке 1 н странице 3» .

2 Pově domí o bezpečnosti technologií

Соблюдайте указания предписанные безопасности требования, предписаннные згетовия

Sní mač nemá jedinečný jas pro oči dě tí :

Ошибки монтажа nebo spojení

Zlepšení produktu od mechanickéklimatizace po přetě žování

Informace v produktu, выполненные без однозначного разрешения изготовителя

Использование v целях, отличных от указанных v данной инструкции

Соблюдайте следующие основные предписания про технике безопасно сти призововоль притиповоль протехнике безопасно сти

призововоль ния пожара травм

2.1 Informace se zaří zení m

!ПРЕДУПРЕЖДЕНИЕ!

Montáž a oprava zavřeného ventilátoru je rozebrána

Zavolejte vysoce kvalifikovanéspecialisty, kteří budou mí t legrační jméno сностями с сответствующими предписаниями и нормами.

Machine Translated by Google

Pokud se oprava neprovede, je možnézajet na správnémí sto. Před provedení m opravy se prosí m obraťte na servisní středisko ve mě stě Washington (adresa указаны на обороте).

Obličej (včetně dí tě te), který mluví s ограниченными Fyzická, smyslová a komplexní poloha s vizuální pomůckou nebo bez ní nebo znak není na mí stě пользоваться данным зделием, но должны спользовать Toto je bez dodatečně namontovaného senzoru nebo návodu ответственного лица.

Řezání m nebo vrtání m stě ny nebo stropu to uvidí te Jde o to, že elektrický drát nebo zaří zení , kterénemá žádný výkon, bylo přemě ně no.

Расстояние между пламенем газовой плиты и накрышным Ventilátor by mě l být alespoň 50 cm.

Nicholas nespálí ventilátor skří ně .

!ОСТОРОЖНО! Mě l by být nainstalován takéventilátor ve vedlejší ch dveří ch бы исключить опасность его падения.

Эксплуатируйте накрышный вентилятор только в том слу чае, если корпус и Drát neznamená konverzi!

Upozorňujeme, že toto není skládací zví ře a nebylo odstraně no. Nachází se v zóně , kde je vzduch. Délka by mě la být menší než 50 cm.

Nehýbejte rukama do systému vysokého vě trání Nepouží vejte zaří zení v zaří zení .

3 Объем поставки

Poz. na rýže. 1, str. 3	Кол-во	Описание
1	1	Крышка
2	1	Крышный воздухозаборник
3	1	Вентилятор
4	1	Propojovací kabel s pojistkou
5	1	Gumovétě sně ní

Machine Translated by Google

4 Использование по назначению

Накрышный вентилятор s motorem GY11 (серый, цельный: арт. № 9107300318, bí lá, černá: art. № 9107300307, bí lá, ze 6 dí lů: art. № 9107300308) Předbě žná montáž do tě žkých pří vě sů, od rukou až po lodě .

5 Техническое писание

Pro vě trání je vhodný stropní ventilátor s motorem GY11
Interní přeprava tě žkých pří vě sů, obytných vozů a lodí . Он может se použí vá v primární mí stnosti na toaletách, kuchyní ch a plyn petrolejovélampy, takéve sprchách. Крышка является атмосферостойкой.

Ventilátor pohání motor. Лопасти крыльчатки вентилятора направлены вбок. Je důležitę aby nevě traný ventil nebránil úniku y воздуха.

Ventilátor ovládá spí nač se třemi polohami
(řádek 4 1, řádek 5):

Положение 1: режим работы вентилятора 1, половина мощности (max. 65 м3/ч)

Provozní poloha: ventilátor je zapnutý

Strana 2: Provoz ventilátoru 2, maximální výkon ность (макс. 105 м3/ч)

6 Монтаж накрышного вентилятора

Указания по монтажу

Odní matelný ventilátor by mě l být instalován takéna střeše Může být vě tší sí la. Když na svédí tě nainstalujete stří šku vě trací ho otvoru, нуть таким
образом, чтобы одно из трех отверстий д стока воды было щено по наклону. Угол наклона д 20° но влияет н производитель ностьь вентилятора при неработаю щем

Závě sný ventilátor vyfukuje vzduch ze vzduchu. Следите za volný pří vod vzduchu! Možnost pří vodu vzduchu Minimální velikost je 60 cm2.

Machine Translated by Google

Montáž venkovní ho ventilátoru

Před montáží ventilátoru zkontrolujte kryt.

Zabraňte výmě ně tří polohového přepí nače (ne
водит в комплект поставки), например, у кухни.

Velikost pozice a velikost průmě ru je 105 mm
вентилятора (рис. 2, стр. 3) a přepně te na přepí nač.

Lze použí t předchozí verzi a zaří zení lze změ nit
крыше ножовкой и т. п.

Posuňte vě jí ř (natažený 3 3, ř. 4) dozadu (natažený 3 5, č. 4) a dimenzujte
jej Toto je změ na pro pušky.

Použijte kroužek s flexibilní m hermetickým hermetikem v kruhu
jí t zpě t.

Umí stě te pryžovétě sně ní (řádek 3 4, řádek 4) do kánoe před obchodem
нтилятора.

Закрепите вентилятор (рис. 3 3, стр. 4) шестью винтами (4,2 x 25).

já

УКАЗАНИЕ

Utáhně te upí nací šrouby ventilátoru tak, aby byla pryž utě sně na
рилегало к крыше.

Закрепите крышный воздухозаборник (рис. 3 2, стр. 4) 3 винта ми (3,5 x 9,5).

Закрепите крышку (рис. 3 1, стр. 4) тремя винтами (4,2 x 13).

Zapnutí m spí nače otevřete dlaždice.

Machine Translated by Google

6.1 Присоединение накрышного elektrickési tě

Připojte ventilátor k akumulátorovébaterii, cm. rýže. 5, str. 5.

Пояснения

Poz. na rýže. 5, str. 5	Описание
1	Вентилятор
2	Držák ochranného zařízení s ochranným zařízením T4 A 5 x 20 mm
3	Аккумуляторная батарея
sw černá	
je bílá	
rt	Červené

7 Požadavek střešního odvětrání

Připojení a aktivace horního ventilátoru

Připojte a zapněte zavřený spínač ventilátoru (рис. 4 1, стр. 5).

Můžete vytvořit 2 různérežimy provozu:
– Část 1: Funkce ventilátoru 1 (úroveň výkonu)
– Část 2: režim provozu ventilátoru 2 (maximální výkonность)

Machine Translated by Google

8 Очистка

A

ВНИМАНИЕ!
Není nutné čistit další dí ly nebo jiné při pravky nebo čistí cí média , t.j. к. To lze použí t ke změ ně jakéhokoli produktu.

Periodický čisticí prostředek je mě kký tác.

9 Утилизация

Pro pohodlí zabalte materiál do koše,
подлежащий вторичной переработке.

Zí skejte informace v centru procházení přes dveře nebo bránu
M Pokud chcete produkt potvrdit, jednoduše tak
сети соответствующих предписаниях путилизации.

10 Záruka

Záruka je poskytována. Pokud produkt není schválen, mě l by být konzultován s výrobcem a výrobcem ve Spojených státech стране (адреса см. н оборотной стороне инструкции) nebo v nejvyšší organizaci.

V průbě hu postupu opravy a záruky jsou uvedeny výše následují cí dokumenty:

Zkopí rujte obrázek s touto položkou,

Cena inzerce nebo popis neveřejnosti.

Machine Translated by Google

11 technickéúdaje

	Dometic GY11		
Umě ní . №:	9107300318 (серый, цельный)	9107300307 (белый, цельный)	9107300308 (bí lá, 6 kusů)
Подводимое Napě tí :	12 Bg		
výrobce teď:	Funkce ventilátoru 2: max. 105 м3/ч Funkce ventilátoru 1: max. 65 м3/ч bez ventilátoru: 3 – 12 m3/ch (při rychlosti vě tru 1-4 m/s)		
Потребляемая Napájení :	30 V		
Velikost:	Rozmě r 62 x 200 mm		
vés:	0,6 kg		
Знак техниче O ovládání :	CE		

Machine Translated by Google

Před instalací budete potřebovat ně kolik pokynů. Instrukcję należy zachować. W razie przekazywania urządzenia należy ją udostępnić kolejnemu nabywcy.

Spis treści

1 Objaśnienie symboli. . . . 94
2 Zasady bezpieczeństwa. . . . 95
3 Zakres dostawy . . . 96
4 Użytkowanie zgodne z przeznaczeniem . . . 97
5 Popis technické. . . 97
6 mě sí ců odpowietrznika dachowego. . . . 97
7 Wykorzystanie odpowietrznika dachowego . . . 99
8 Czyszczenie. . . . 99
9 Utylizacja . . . 100
10 Gwarancja. . . . 100
11 Dane technické. . . . 101

1 Objaśnienie symboli

! OSTRZEŻENIE!
Wskazówka tečka. bezpieczeństwa: Nieprzestrzeganie może prowadzić do śmierci lub ciężkich obrażeń ciała.

! OSTROŻNIE!
Wskazówka tečka. bezpieczeństwa: Nieprzestrzeganie może prowadzić do obrażeń ciała.

A UWAGA!
Nieprzestrzeganie może prowadzić do powstania szkód materialnych i zakłóceń w działaniu produktu.

Machine Translated by Google

WSKAZÓWKA

Informacje uzupełniające dot. obsługi produktu.

já

Obsługa: Ten symbol wskazuje, że użytkownik musi podjąć jakieś dzia łanie. Wymagane działania zostały opisane krok po kroku.

Deset symbol popisuje wynik działania.

Rys. 1 5, strona 3: Ten odnośnik wskazuje prvek na rysunku, w tym przypadku “Pozycję 5 na rysunku 1 na stronie 3”.

2 Zasady bezpieczeństwa

Należy stosować się do uwag dot. bezpieczeństwa a docjiacji udo stepnianych przez producenta a branżę motoryzacyjną!

Výrobce nikdy neodpowiada za szkody spowodowane:

- błędami powstałymi w trakcie montażu lub podłączania
- uszkodzeniem produktu w sposób mechaniczny lub spowodowany prze ciążeniami elektrycznymi
- zmianami dokonanými v produkci bez wyraźnej zgody producenta
- użytkowaniem w celach innych niż opisane w niniejszej instrukcji

Należy przestrzegać podstawowych zasad bezpieczeństwa obowiązujących przy używaniu urządzeń elektrycznych w celu ochrony przed:

- porażeniem prądem
- požarem
- obrażeniami ciała

2.1 Korzystanie z urządzenia

!OSTRZEŻENIE! Montażu i napraw odpowietrznika dachowego mogą dokony Wać tylko wykwalifikowani specjaliści, którzy zopoznali ze związanymi związanymi ztym zagrożeniami a stosownymi przepisami.

Niefachowe naprawy mogą spowodować poważne niebezpie czeństwo. W celu przeprowadzenia naprawy należy zwrócić się do pointu serwisowego działającego w danym kraju (adresy na odwrocie).

Machine Translated by Google

Osoby (łącznie z dziećmi), które z powodu swych zdolności psy chofizycznych, sensorycznych lub umysłowych badź braku do świadczenia lub niewiedzy nie są w stanie bezpiecznie używać urządzenia, never powinny korzystać z niego bez nadzoru osoby odpowiedzialnej.

Podczas wycinania lub wiercenia otworu w ścianie lub dachu należy uważać, ale nikdy uszkodzić przewodów elektrycznych a niewidocznych urządzeń.

Odstęp pomiędzy płomieniem kuchenki gazowej a odpowietrzni kiem roofowym music wynosić min.50 cm.

Pod odpowietrznikiem dachowym nigdy nie wolno podpalać po traw polanych alkoholem.

!OSTROŻNIE! Odpowietrznik dachowy music być zainstalowany w taki sposób, ale nikdy mógł legrace.

Nechcete opustit střechu, můžete použí t to samę co chcete.

Nikdy se nechtě jte podí vat na montować łatwopalnych przedmiotów w pobliżu wylotu powietrza. Odstęp music wynosić s najmniej 50 cm.

Nikdy nechcete vidě t, co se stalo potom není co si přát.

3 Zakres dostawy

Poz. no rys. 1, strona 3	Ilość	Opis
1	1	Nakladka
2	1	Krywa dakhova
3	1	Wentylatorní
4	1	Przewód przyłączeniowy z bezpiecznikiem
5	1	Uszczelka gumowa

Machine Translated by Google

4 Użytkowanie zgodne z przeznacze niem

Odpowietrznik dachowy ze silnikiem GY 11 (szary, jednoczęściowy: nr art. 9107300318, biały, jednoczęściowy: nr art. 9107300307, biały, 6-częściowy Stupeň 3 do 901003 montażu w samochodach kempin gowych in łodziach.

5 Popis techniczny

Odpowietrznik dachowy z silnikiem GY11 służy do wentylacji powietrza z po mieszczeń w samochodach kempingowych, przyczepach in na łodziach. Naj lepiej sprawdza you zamontowany w toaletach, kuchniach, nad lampami gazowymi i naftowymi oraz w pomieszczeniach prysznicowych. Nakładka jest odporna na warunki pogodowe.

Wentylator je vždy bezpečný. Skrzydła dmuchawy są skierowane na boki. Dzięki temu nikdy zakłócają jeden przepływu powietrza przy wyłączonym wentylatorze.

Sterowania wentylatorem służy przełącznik z trzema pozycjami (rys. 4 1, strona 5):

Pozycja 1 Stopień mocy wentylatora 1, połowa mocy, (max. 65 m3/h)

Pozycja pośrednia: Wentylator wyłączony

Pozycja 2 Stopień mocy wentylatora 2, maksymalna moc (maks. 105 m3/h)

6 Montaż odpowietrznika dachowego

Wskazówki tečka. montażu

Odpowietrznik dachowy należy zamontować na możliwie równej po wierzchni. W przypadku montażu na pochyłym podłożu należy obrócić pokrywę dachową w taki sposób, aby every z trzech otworów do odpływu wody był skierowany w stronę pochylenia. Kąt pochylenia do 20° nikdy wpły wa negative na wydajność wentylatora przy wyłączonym silniku.

Odpowietrznik dachowy odciąga powietrze z pomieszczenia. Należy za pewnić wystarczający dopływ powietrza! Ostatní hudba doprowadzania powietrza by mě la mí t alespoň 60 cm2.

Machine Translated by Google

Montaż odpowietrznika dachowego

Wybrać odpowiednie miejsce montażu wentylatora na dachu.

Należy przewidzieć otwór na trzystopniowy przełącznik (nieobjęty dosta wa), np. w kuchni.

Zaznaczyć położenie a wielkość otworu nebo średnicy 105 mm na ventilátoru (rys. 2, strona 3) i otwór na przełącznik.

Starannie nawiercić a wyciąć otwory w dachu za pomocą otwornicy lub po dobnego narzędzia.

Położyć wentylator (rys. 3 3, strona 4) a otworze (rys. 3 5, strona 4) a zaznaczyć sześć otworów na śruby.

Umieścić cienką podkładkę z elastycznego materiału uszczelniającego wokół każdego otworu.

Włożyć gumową uszczelkę (ryz. 3 4, strona 4) w żłobek na spodzie wentylatora.

Przymocować wentylator (rys. 3 3, strona 4) sześcioma śrubami (4,2x25).

já

WSKAZÓWKA

Dociągnąć śruby mocujące wentylatora tak, aby gumowa uszczelka przylegała dokładnie do dachu.

Przymocować pokrywę dachową (rys. 3 2, strona 4) trzema śrubami (3,5x9,5).

Przymocować nakładkę (rys. 3 1, strona 4) trzema śrubami (4,2 x 13).

Zamocować przełącznik w pobliżu kuchenki.

Machine Translated by Google

6.1 Podłączanie elektryczne odpowietrznika dacho wego

Podłączyć wentylator do accumulatora, patrz rys. 5, strona 5.

Legenda

Poz. no rys. 5, strona 5	Opis
1	Wentylatorní
2	Můžete taképouží t T4 A 5 x 20 mm
3	Akumulátor
sw	czarny
ws	bialy
rt	czerwony

7 Wykorzystanie odpowietrznika dacho wego

Włączanie a wyłączanie odpowietrznika dachowego

Odpowietrznik dachowy włącza się a wyłącza za pomocą przełącznika (rys. 4 1, strona 5).

Można wybrać następujące 2 stopnie mocy:
– Pozycja 1 Stopień mocy wentylatora 1 (połowa mocy)
– Pozycja 2 Stopień mocy wentylatora 2 (maksymalna moc)

8 Czyszczenie

A

UWAGA!
The czyszczenia never należy używać ostrych i twardych środków czyszczącyc; mogą jeden uszkodzić produkt.

Od czasu do czasu należy czyścić product wilgotną ściereczką.

Machine Translated by Google

9 Utylizacja

Opakowanie należy wyrzucić do odpowiedniego pojemnika na śmieci do recyklaci.

M Jeżeli produkt nikdy będzie dłużej eksploatowany, koniecznie dowiedz się w najbliższym zakładzie recyklingu lub w specjalistycznym sklepie, jakie są aktualnie obowiązujące przepisy dotyczące utylizacji.

10 Gwarancja

Warunki gwarancji zostały opisane w Karcie Gwarancyjnej dołączonej do produktu.

W celu naprawy lub rozpatrzenia gwarancji konieczne jest przesłanie:

- kopii rachunku z datą zakupu,
- Informacji nebo przyczynie reklamacji lub opisu wady.

Machine Translated by Google

11 Dán technický

	Dometic GY11		
Čí slo produktu:	9107300318 (szary, jednoczęś ciowy)	9107300307 (biały, jednoczęś ciowy)	9107300308 (biały, 6-częś ciowy)
Napięcie przyłącze niowe:	12 Vg		
Moc odpowietrzania:	Stopień mocy wentylatora 2: max. 105 m3/h Stopień mocy wentylatora 1: max. 65 m3/h bez ventilace: 3 – 12 m3/h (przy prędkości wiatru 1 – 4 m/s)		
Pobor mocy:	30W		
Wymiary:	Rozmě r 62 x 200 mm		
Ciężar:	0,6 kg		
Znak ovládání :	CE		

Machine Translated by Google

Před zahájení m instalace a uvedení do provozu si pečlivě přečtě te tento návod a uschovejte jej. V pří padě další ho prodeje výrobku předejte návod nové ho uživatele.

Obsah

1 Vysvě tlení symbolů 102

2 Bezpečnostní pokyny. 103

3 Rozsah dodávky 104

4 Použití v souladu se stanoveným účelem 105

5 Technický popis 105

6 mě sí ců střešní ho vě tráku. 105

7 Použití střešní ho vě tráku 107

8 Čiště ní 107

9 Likvidace 108

10 Zaruka. 108

11 Technickéúdaje. 108

1 Vysvě tlení symbolů

!

VÝSTRAHA!

Bezpečnostní pokyny: Následkem nedodržení pokynů mohou být smrtelná nebo vážná zraně ní .

!

UPOZORNĚNÍ !

Bezpečnostní pokyny: Následkem nedodržení mohou být úrazy.

A

POZOR!

Nedodržení pokynů může za následek hmotnéškody a narušení funkce výrobku.

Machine Translated by Google

POZNÁMKA

Doplňující informace týkající se obsluhy výrobku.

já

Činnost: Tento symbol vás vyzývá k tomu, abyste něco učinili. Potřebné činnosti jsou popsány v příslušném pořadí.

Tento symbol popisuje výsledek určité činnosti.

Obr. 1 5, 3: Tento udaj odkazuje na prvek, zobrazený na obrázku.
Pro upřesnění lze říci „Pozici 5 na Obrázku 1 na Straně 3“.

2 Bezpečnostní pokyny

Dodržujte předepsané bezpečnostní pokyny a předpisy vydané výrobou vozidla a autoservisem!

Následujícím způsobem s tím nemůžete nic dělat:

- Chybná montáž nebo chybné připojení
- Poskození výrobku působením mechanických vlivů a přepětí
- Změna výrobku bez výslovného souhlasu výrobce
- Použití k jiným účelům, než jsou popsány v tomto návodu

Při použití elektrických přístrojů dodržujte následující zásadní bezpečnostní opatření k ochraně před následujícími nebezpečími:

- zasažení elektrickým proudem
- nebezpečí požáru
- urazy

2.1 Manipulace s přístrojem

!VÝSTRAHA! Montáž a opravy přístrojů střešního věrtáku smějí provádět pouze odborníky, kteří jsou seznámeni s hrozícími nebezpečími jako příslušnými předpisy.

Nesprávně provedené opravy mohou být zdrojem značných rizik. V případě opravy servisní středisko ve vaší zemi (adresy jsou uvedeny na zadní straně).

Machine Translated by Google

Osoby (včetně dě tí), kteréz důvodu svých fyzických, senzorických nebo duševní ch schopností , nebo svénezkušenosti nebo neznalosti, nedodávají bezpečně použí vat výrobek, ne sm Když tam budete, uvidí te, co hledáte.

Při řezání bez vrtání do stě ny nebo stropu pamatujte, že nesmí dojí t k poškození elektrických vodičů ani jiných skrytých pří strojů.

Vzdálenost mezi plamenem plynového vařiče a střešní m vě trem Hudba má minimálně 50 cm.

Pod střešní m vě trákem nikdy neflambujte.

!UPOZORNĚNÍ !

Střešní vě trák musí být bezpečně nainstalován tak, aby nemohl spadnout.

Použí vejte střešní vě trák pouze za předpokladu, že jsou kryty Není na tom nic špatného.

pozor, že v oblasti výstupu vzduchu nesmě jí být uloženy ani namontovány žádnéhořlavépředmě ty. Hudba by mě la být alespoň 50 cm.

Nesahejte do otvorů na výstup vzduchu a nezavádě jte dovnitř žádnécizí předmě ty.

3 Rozsah dodávky

Poz. dobře obr. 1, strana 3	Množství	Popis
1	1	Kryt
2	1	Střešní kryt
3	1	Fanoušek
4	1	Pří vodní kabel s pojistkou
5	1	Gumovétě sně ní

Machine Translated by Google

4 Použití v souladu se stanoveným účelem

Střešní větrák s motorem GY11 (šedý, jednodílný: výr. č. 9107300318, bílý, jednodílný: výr. č. 9107300307, bílý, 6dílný: výr. č. 910 7300308) je určen obytných automobilů a přívěsů do automobilů lodí .

5 Technický popis

Střešní větráky s motorem GY11 slouží k větrání vnitřních prostor obytných vozů, obytných přívěsů a lodí . Výrobek je vhodný použít především toa letách, v kuchyních, nad plynovými a petrolejovými lampami a ve sprchách. Kryt je odolný proti povětrnostním vlivům.

Větrák je poháněn motorem. Lopaty ventilátoru směřují do stran. Za klidu ve tráku tak nebrání proudění vzduchu.

Větrák je ovládán třípolohovým přepínačem (obr. 4 1, strana 5):

Poloha 1: Výkon ventilátoru 1, poloviční výkon (max. 65 m3/h)

Mezipoloha: Ventilátor je vypnutý

Poloha 2: Výkon ventilátoru 2, maximální výkon (max. 105 m3/h)

6 měsíců střešního větráku

Pokyny k montáži

Střešní větrák musí být namontován na střeše na co nejrovnější ploše. Hudbu můžete nainstalovat do hudby, kterou chcete použít, ale pokaždé, když ji uvidíte, budete mít malou mínost s malým prostorem. Sklon do 20° není negativně viditelný pro diváka před použitím motoru.

Střešní větrák odsává vzduch z interiéru. nezapomeňte na dostatečný přívod vzduchu! Kromě toho by hudba měla mít alespoň 60 cm2.

Machine Translated by Google

Montáž střešní ho vě tráku

Vyberte na střeše vhodnémí sto k montáži vě tráku.

Proveďte otvor pro tří stupňový přepí nač (není součástí dodávky), napří klad na kuchyňsképrádlo.

Označte polohu a velikost otvoru na vě trák nebo průmě r 105 mm (obr. 2, strana 3) a otvor na přepí nač.

Pokud se chcete trochu snažit, můžete ho použí t i k výrobě pilou apod.

Položte vě trák (obr. 3 3, strana 4) na otvor (obr. 3 5, strana 4) a označte šest otvorů na šrouby.

Kolem každého otvoru naneste tenkou vrstvu trvale elastického utě sňo vakuový materiál.

Nasaďte gumovétě sně ní (obr. 3 4, strana 4) do drážky na spodní straně žádnévě tráku.

Upevně te vě trák (obr. 3 3, strana 4) šesti šrouby (4,2 x 25).

POZNÁMKA

Utáhně te upevňovací šrouby vě tráku tak pevně , aby gumovétě sně ní tě sně přilehlo ke střeše.

já

Upevně te střešní kryt (obr. 3 2, strana 4) třemi šrouby (3,5x9,5).

Upevně te kryt (obr. 3 1, strana 4) třemi šrouby (4,2x13).

Upevně te přepí nač do blí zkosti vařiče.

Machine Translated by Google

6.1 Elektricképřipojení střešní ho vě tráku

dost vě trák k baterii, viz obr. 5, strana 5.

Legenda

Poz. dobře obr. 5, strana 5	Popis
1	Fanoušek
2	Držák pojistek s pojistkou T4 A 5 x 20 mm
3	baterie
sw	černá
ws	bila
rt	červená

7 Použití střešní ho vě tráku

Zapnutí a vypnutí střešní ho vě tráku

Zapně te a vypně te střešní vě trák přepí načem (obr. 4 1, strana 5).

Můžete vybí rat ze 2 výkonů:
– Poloha 1: Výkon ventilátoru 1 (poloviční výkon)
– Poloha 2: Výkon ventilátoru 2 (maximální výkon)

8 Čiště ní

A

POZOR!
Nepouží vejte k čiště ní žádnétvrdénebo ostrépředmě ty, můžete dojí t k poškození výrobku.

Pří ležitostně vyčiště te výrobek zvlhčenou utě rkou.

Machine Translated by Google

9 Likvidace

Obalový materiál likvidujte v odpadu určeném k recyklaci.

M ihned výrobek zcela vyřaďte z provozu pouze se v recyklaci při slušných center nebo a specializovaného prodejce nebo při slušných úřadech nebo likvidaci odpadu.

10 Zaruka

Na výrobek je poskytována záruka v souladu s platnými zákony. Zjistí te-li, že je výrobek vadný, zašlete jej do pobočky výrobce ve vaší zemi (adresy viz zadní strana tohoto návodu) nebo do specializovaného prodeje.

K vyří zení opravy nebo záruky nezapomeňte odeslat následují cí dokumentaci:

Kopii účtenky s datem zakoupení ,

Uvedení důvodu inzerce bez popisu vad.

11 Technickéúdaje

	Dometic GY11		
Čí slo výrobku:	9107300318 (šedá, jednodí lná)	9107300307 (bí lá, jednodí lná)	9107300308 (bí lá, 6dí lná)
Napajeni:	12 Vg		
Výkon vě tráku:	Výkon ventilátoru 2: max. 105 m3/h Výkon ventilátoru 1: max. 65 m3/h Bez vě tráku: 3 – 12 m3/h (při rychlosti vě tru 1 – 4 m/s)		
Pří kon:	30W		
Rozmě ry:	Rozmě r 62 x 200 mm		
Hmotnost:	0,6 kg		
Kontrolní informace:	CE		

Machine Translated by Google

Než ji nainstalujete, budete se moci předem podí vat, zda ji vidí te. V pří padě odevzdání výrobku další m uživatelům můžete odevzdat i tento návod.

Obsah

1 Vysvě tlení symbolů 109

2 Bezpečnostní pokyny 110

3 Rozsah dodávky 111

4 Použí vání v souladu s určeným účelem použití 112

5 Technický opis 112

6 mě síců strešného vetráku 112

7 Použí vání střešní ho vetráku 114

8 Mě sto 114

9 Likvidace 115

10 Zaruka. 115

11 Technickéúdaje. 115

1 Vysvě tlení symbolů

!

VÝSTRAHA!

Bezpečnostní pokyn: Nerešpektovanie může vést k smrti nebo k tě žkému zraně ní .

!

UPOZORNENIE!

Bezpečnostní pokyn: Nerešpektovanie může viest' k zrane niam.

A

POZOR!

Nerešpektovanie může viest' k materiální m škodám a může ovplyvnit' funkci zaří zení .

Machine Translated by Google

POZNÁMKA

Doplňují cí informace k obsluhování výrobku.

já

Konanie: Tento symbol vám ukáže, že musí te ně co udě lat. Potrebné budú popí sané krok za krokom.

Tento symbol popisuje výsledek nieektoré ho konania.

Obr. 1 5, strana 3: Tento údaj poukazuje na prvek v ně které m obrázku, v tomto pří kladu na “Pol. 5 v Obr. 1 na straně 3“.

2 Bezpečnostní pokyny

Dodržujte bezpečnostní pokyny a podmí nky předepsané ho vozidla a združení m automobilové ho priemyslu!

V následují cí ch pří padech neprebere škody výrobce požadované záruky:

Chyby montáže nebo připojení

Poškodenia produktu mechanickými vplyvmi a prepä tiami

Zmeny produktu bez vyjadrené ho povolenia výrobcu

Použití na jiné účely jako jsou účely uvedené v návodu

Udě lej následují cí :

úrazom elektrickým proudem,

nebezpečí m požáru,

poraně ní .

2.1 Manipulace s pří strojem

!VÝSTRAHA! Montáž a opravy střešní ho vetráku smú uskutočňovat len od borní ci s pří slušnou kvalifikací , kteří su obeznámeni s rizikem mi s tými spojenými, pří p. s platnými předpisy a normami.

Neodbornými opravami mohou vzniknout značné nebezpečen stvá. Aby byl pří stup do servisní ho střediska v regionu (adresa na opačnej ulici).

Machine Translated by Google

Osoby (včetně dě tí), kteréz důvodu fyzických, zmyslových nebo duševní ch schopností nebo i neskúsenosti nebo neznalosti nejsou schopnébezpečně použí vat tento výrobok, by ho nepouží vali bez dozoru nebo poučení zodpově dnou osobou.

Když se řežete a skáčete do stě n nebo stropu vŕtate pozor, aby se elektrickévedení nebo zobrazovalo nepoškodili.

Vzdialenosť medzi plameňom plynové ho vari ča a strešným vet Hudba by mě la být alespoň 50 cm.

Nikdy není potřeba vystavovat střešní m vetrákom.

!UPOZORNENIE!

Strešný vetrák musí být zajiště ný, aby nespa dol.

Strešný vetrák určí len vtedy, kryt a vedení nikdy není poškozený.

Dbajte na to, aby sa horľ avépředmě ty neuskladňovali, pří p. V oblasti nejsou žádnémontovaly. Dodržujte minimální vzdálenost 50 m.

Nesiahajte do vetrací ch otvorů a do zaří zení nevsúvajte žádné cizí premety.

3 Rozsah dodávky

Pól. dobře obr. 1, strana 3	Mnoho	Popis
1	1	Krycia klapka
2	1	Strešný kryt
3	1	Fanoušek
4	1	Připojovací kabel s pojistkou
5	1	Gumenétě sné

Machine Translated by Google

4 Použí vání v souladu s každým použití m

Strešný vě trák s motorem GY11 (sivý, jednodí lný: č. výrobek 9107300318, bí lý, jednodielný: č. výrobek 9107300307, biely, 6dí lný: č. výrobek 9107300308) každý určen pro montáž v obytných pří vě sech, obytných automobilech .

5 Technický opis

Strešný vetrák s motorem GY11 slouží na vě trání interiérů obytných pří ve sov, obytných automobilů v člnově . Prednostne sa použí vajú vo WC, kuchy niach, nad plynovými a petrolejovými lampami a sprchovací mi prostory.
Krycia klapka je odolná vůči počasí .

Ventilátor je poháňaný motorom. Lopatky kolesa ventilátora su nasmerované nabok. Není třeba se starat o instalaci ventilátoru.

Ventilator sa riadi spí načom s tromi polohami (obr. 4 1, ulice 5):

Poloha 1: Stupeň ventilácie 1, polovičný výkon (max. 65 m3/h)

Medzipoloha: Ventilátor vypnutý

Poloha 2: Stupeň ventilácie 2, polovičný výkon (max. 105 m3/h)

6 mě sí ců střešní ho vetraka

Pokyny k montáži

Strešný vetrák sa má namontovať na strechu podle možností na rovnou plochu. Abyste mohli hudbu poslouchat, je důležitési to zapamatovat, ale pokaždé, když si ji budete chtí t poslechnout, uslyší te ji ve svém vlastní m pokoji. Uhol sklonu do 20° neznižuje výkon ventilátoru při zastaveném motoru.

Strešný vě trák odtahuje vzduch z interiéru. Dbajte na dostatočný prí vod vzduchu! Před použití m hudby by mě la být minimální velikost 60 cm2.

Machine Translated by Google

Montáž střešní ho vetráku

Vyberte na streche vhodnémí sto před montáží vetráku.

Vyberte otvor pro trojstupňový spí nač (nikdy není součástí dodávky), např lad na kuchynskej left.

Tato poloha má velikost otvoru s průmě rem 105 mm před ventilátorem (obr. 2, strana 3) a otvor pro spí nač.

Prevŕtajte a pečlivě vyrežte otvor na strechu pří močiarou pí lou alebo lusk.

Vetrák (obr. 3 3, strana 4) položte na otvor (obr. 3 5, strana 4) a označte šesť otvorů na šrouby.

Okolo každého otvoru naneste tenký krúžok trvale elastického tesniaceho materiál.

Vložte gumenétesnenie (obr. 3 4, ulice 4) do drážky na spodní stra ne ventilátora.

Upevnite ventilátor (obr. 3 3, street 4) pomocí šiestich skrutiek (4,2x25).

já

POZNÁMKA

Utáhně te upevňovacie šrouby ventilátora tak, aby gumenétě sně nikdy plynule přiliehalo k streche.

Upevnite strešný kryt (obr. 3 2, strana 4) pomocí troch skrutiek (3,5x9,5).

Upevnite kryciu klapku (obr. 3 1, strana 4) pomocí troch skrutiek (4,2x13).

Upevnite spí nač v blí zkosti variče.

Machine Translated by Google

6.1 Elektricképripojenie strešné ho vetráku

Spojte ventilátor s baté riou, pozri obr. 5, ulice 5.

Legenda

Pól. dobře obr. 5, ulice 5	Popis
1	Fanoušek
2	Poistný držiak s poistkou T4 A 5 x 20 mm
3	Baterie
sw	černá
ws	bí lá
rt	cervena

7 Použí vání střešní ho vetraka

Zapnutí a vypnutí střešní ho vetraka

Strešný vetrák zapnite a vypnite spí načom (obr. 4 1, strana 5.

Můžete vidě t dva různébody:
– Poloha 1: Stupeň ventilácie 1 (polovičný výkon)
– Poloha 2: Stupeň ventilácie 2 (maximální výkon)

8 Čistenie

A

POZOR!
Na čiště ní nepouží vajte ostrénebo tvrdépředmě ty, protože by mohli poškodit výrobok.

Výrobok prí ležitostne vyčistite mí rně navlhčenou handričkou.

Machine Translated by Google

9 Likvidácia

Obalový materiál podle možnosti odevzdat příslušný odpad na recyklace.

najbližšom recyklačnom stredisku alebo a vášho špecializovaného predajcu alebo príslušných predpisov týkajúcich sa likvidácie.

M Keď výrobok definitívne vyradíte z prevádzky, použite sa v

10 Zaruka

Platí zákonem stanovená záruční lhůta. Ak by bol výrobok chybný, predstavil sa na pobočku vo vašej krajine (adresy pozri na zadnej strane návodu) alebo na vášho špecializovaného predajcu.

Pokud se chcete podívat na vše, co potřebujete vědět, měli byste použít následující informace:

kópiu faktúry s dátumom nákupu,

důvod reklamácie nebo opis chyb.

11 Technickéúdaje

	Dometic GY11		
Číslo výrobku	9107300318 (sivý, jednodielny)	9107300307 (bílý, jednodielny)	9107300308 (bílý, 6dílný)
Pripajacie napatie:	12 Vg		
Vetrací výkon:	Stupéventilace 2: max. 105 m3/h Stupéventilace 1: max. 65 m3/h Velikost ventilátoru: 3 – 12 m3/h (při rychlosti větru 1 – 4 m/s)		
Příkon:	30W		
Rozměry:	Rozměr 62 x 200 mm		
Hmotnost:	0,6 kg		
Skúšobná značka:	CE		

Machine Translated by Google

Beépítés és üzembe vétel előtt gondosan olvassa el és őrizze meg ezt a használati útmutatót. Ha a terméket továbbadja, mellékelje hozzá a használati utmutatót is.

Tartalom

1 A szimbólumok magyarázata. 116

2 Biztonsági tudnivalók 117

3 Szállítási terjedelem. 118

4 Rendeltetésszerű használat. 119

5 Műszaki leírás 119

6 Tetőszellőző szerelése 119

7 A tetőszellőző használata 121

8 Tisztítás. 121

9 Ártalmatlanítás. 122

10 Szavatosság 122

11 Műszaki adatok 123

1 A szimbólumok magyarázata

!

FIGYELMEZTETES!

Biztonsági tudnivaló: Az utasítás figyelmen kívül hagyása halált vagy súlyos sérülést okozhat.

!

VIGYÁZAT!

Biztonsági tudnivaló: Az utasítás figyelmen kívül hagyása sérüléseket okozhat.

A

FIGYELEM!

Ha nem veszi figyelembe az információt, az anyagkárosodást eredményezhet, és káros kihatással lehet a termék működésére.

Machine Translated by Google

já

MEGJEGYZÉS

Kiegészítő információk a termékek kezelésével kapcsolatosan.

Tevékenység: Ez a szimbólum jelzi, hogy tennie kell valamit. A szükséges tevékenységek lépésről-lépésre követhetők.

Toto je szimbólum a tevékenység eredményét jelzi.

1 ábra 5, 3. oldal: Ez az információ egy ábra egyik elemére utal, jelen példában az “5. tételre az 1. ábrán, a 3. oldalon“.

2 Biztonsági tudnivalók

Vegye figyelembe a járműgyártó és a gépjármű-szakma által előírt biztonsági megjegyzéseket és előírásokat!

A gyártó a bekövetkező károkért a következő esetekben nem vállal felelősséget:

szerelési vagy csatlakozási hiba

a termék mechanikai behatások és túlfeszültségek miatti sérülése

a termék kifejezett gyártói engedély nélküli módosítása

az útmutatóban leírt céltól eltérő felhasználás

Elektromos készülékek használata előtt vegye figyelembe az alábbi alapvető biztonsági intézkedéseket az alábbi veszélyek elleni védelem érdekében:

áramütés

tűzveszély

sérülések

2.1 A készülék kezelése

!FIGYELMEZTETÉS! A tetőszellőző szerelését és javítását csak a kapcsolódó veszélyeket, illetve az érvényes előírásokat és szabványokat ismerő szakemberek vegezhetik.

A szakszerűtlen javítások jelentős veszélyeket okozhatnak. Annak érdekében, hogy ne kelljen felesleges utakat megtenni a szervizhez (a címek a hátoldalon találhatók).

Machine Translated by Google

Azok a személyek (beleértve a gyermekeket is), akik fizikai, érzékszervi vagy szellemi képességeik, illetve tapasztalatlansá guk vagy tudatlanságuk miatt a terméket nem tudnágosan nejbizhattz hastz ák fe lelős személy felügyelete vagy utasí tása nélkül.

A falba vagy a mennyezetbe történő vágás vagy fúrás esetén ügyeljen arra, hogy elektromos vezetékek vagy nem látható ké szülékek ne sérüljenek meg.

A gázfőző lángja és a tetőszellőző között legalább 50 cm távol ságnak kell lennie.

Soha ne flambí rozzon a tetőszellőző alatt.

!VIGYÁZAT! A tetőszellőzőt úgy kell biztonságosan beszerelni, hogy ne es hessian le.

A tetőszellőzőt csak akkor üzemeltesse, ha a ház és a vezeté kek sérülésmentesek.

Ügyeljen arra, hogy a levegő távozásának tartományában ne le gyenek éghető tárgyak tárolva, illetve felszerelve. A távolság legalább 50 cm legyen.

Ne nyúljon a levegő távozási nyí lásába és ne nyújtson tárgyakat a készülékbe.

3 Szállí tási terjedelem

Tétel (1. ábra, 3. oldal)	Mennyiség	Leí ras
1	1	Fedősapka
2	1	Tetőfedél
3	1	Fanoušek
4	1	Csatlakozókábel biztosí tékkal
5	1	Gumitömí tés

Machine Translated by Google

4 Rendeltetésszerű használat

A GY11 motoros tetőszellőző (szürke, egyrészes - cikkszám: 9107300318; fehér, egyrészes - cikkszám: 9107300307; fehér, hatrészes,83 lakó90300ban) cikó9030ban) cikó9030ban kban és hajókon való beszerelésre al kalmas.

5 Műszaki leí rás

Motory A GY11 mají lakóautók, lakókocsik és hajók belső terének szellőztetésére szolgál. Legcélszerűbb módon mellékhelyiségekben, kony hákban, gáz- és petróleumlámpák fölött, valamint zuhanyfülkékben alkal mazható. A fedősapka időjárásálló.

Funguje motor ventilátoru. A fúvókerék lapátjai oldalra vannak irányí tva. Je to také ventilátor, který lze hrát lehkým způsobem.

A ventilátor háromállású kapcsolóval vezérelhető (4. ábra 1, 5. oldal):

1-es állás: 1. ventilátorfokozat, fél teljesí tmény (max. 65 m3/h)

Köztes állás: Ventilátor kikapcsolva

2-es állás: 2. ventilátorfokozat, maximális teljesí tmény (max. 105 m3/h)

6 A tetőszellőző szerelése

Megjegyzések a szereléshez

A tetőszellőzőt a tetőn lehetőleg sima felületen szerelje fel. Ferde alapra történő elhelyezés esetén a tetőfedelet úgy kell elfordí tani, hogy a három ví zelvezető nyí lás egyike a lefolyás feléirányuljon. Motor je nastaven na maximálně 20°-os mértékig, aniž by byl folyásolja a ventilátor teljesí tményét.

A tetőszellőző a belső térből levegőt szí v ki. Ügyeljen a kielégí tő léghoz závezetésre! A léghozzzávezetés nyí lása legalább 60 cm2 méretű legyen.

Machine Translated by Google

A tetőszellőző szerelése

Válasszon ki a tetőn a megfelelő szerelési helyet a tetőszellőző számára.

Biztosí tson a nyí lást a háromfokozatú kapcsoló számára (nincs mellékelve), például a konyhában.

Jedná se o ventilátor o průmě ru 105 mm - je vždy horký a méretét (2. verze, 3. vydání), valamint a také dostupný.

Z tohoto důvodu vě tšinou není co si přát.

Helyezze a ventilátort (3. ábra 3, 4. oldal) a nyí lásra (3. ábra 5, 4. oldal) és jelölje být klobouk csavarfuratot.

Hordjon fel tartósan rugalmas tömí tőanyagból lévő vékony gyűrűt az egyes lyukak köré

Helyezze a gumitömí tést (3. ábra 4, 4. oldal) a ventilátor alsoó oldalán levő résbe.

Rögzí tse a ventilátort (3. ábra 3, 4. oldal) má csavarral (4,2 x 25).

MEGJEGYZÉ S

já Húzza mega a ventilátor rögzí tőcsavarjait úgy, hogy a gumitömí tés mindenhol felfeküdjön a tetőn.

Rögzí tse a tetőfedelet (3. ábra 2, 4. oldal) három csavarral (3,5 x 9,5).

Rögzí tse a fedősapkát (3. ábra 1, 4. oldal) három csavarral (4,2 x 13).

Rögzí tse a kapcsolót a tűzhely közelében.

Machine Translated by Google

6.1 A tetőszellőző elektromos csatlakoztatása

Csatlakoztassa a ventilátort a akkumulátorhoz, lásd 5. ábra, 5. oldal.

Jelmagyarazat

Tétel (5. abra, 5. oldal)	Leiras
1	Fanoušek
2	Biztosítéktartó biztosítékkal, T4 A 5 x 20 mm
3	Akumulátor
sw	Fekete
ws	Feher
rt	Piros

7 A tetőszellőző használata

A tetőszellőző be- és kikapcsolása

Kapcsolja je tetőszellőzőt a kapcsolóval (4. vydání 1, 5. vydání).

2 teljesítményfokozat választható ki:
– 1-es állás: 1. ventilátorfokozat (fél teljesítmény)
– 2-es állás: 2. ventilátorfokozat (maximális teljesítmény)

8 Tisztítás

A

FIGYELEM!
Nincs benne semmi vágnivaló, de nem szabad semmit csinálni, de ez egy olyan dolog, amely biztonságos.

Alkalmanként tisztítsa meg a termeket nedves ruhával.

Machine Translated by Google

9 Ártalmatlaní tás

A csomagolóanyagot lehetőleg a megfelelő újrahasznosí tható hulladék közétegye.

M Ha a terméket végleges en kívonja a forgalomból, kérjük, tájékozódjon a legközelebbi hulladékártalmatlaní tó központnál vagy a szakkereskedőjénél az idevonatkozó ártalmatlaní tási előí rásokkal kapcsolatosan.

10 Szavatosság

A termékre a törvény szerinti szavatossági időszak érvényes. A termék meghibásodása esetén forduljon a gyártói lerakathoz (a cí meket lásd jelen útmutató hátoldalán), illetve az illetékes szakkereskedőhöz.

A javí táshoz, illetve a szavatossági adminisztrációhoz a következő doku mentumokat kell mellékelnie:

- a számla vásárlási dátummal rendelkező másolatát,
- reklama okát vágni a hibát tartalmazó leí rást.

Machine Translated by Google

11 Műszaki adatok

	Dometic GY11		
Cikkszám:	9107300318 (szürke, egyrészes)	9107300307 (fehér, egyrészes)	9107300308 (fehér, hatrészes)
Kapocsfeszültség:	12 Vg		
Szellőzőteljesí t mény:	2. ventilátorfokozat: max. 105 m3/h) 1. ventilátorfokozat: max. 65 m3/h) Rychlost ventilátoru: 3 – 12 m3/h (1 – 4 m/s rychlost je vysoká)		
Teljesí tményfelvétel:	30W		
Meretek:	Rozmě r 62 x 200 mm		
Tomeg:	0,6 kg		
Ellenőrző jel:	CE		

Machine Translated by Google

Dometic GROUP

NĚMECKO
Dometic WACO International GmbH
Hollefeldstraße 63 · D-48282 Emsdetten +49
(0) 2572 879-195 · +49 (0) 2572 879-322 Mail: info@dometic-
waeco.de · Internet: www. .de

AUSTRÁLIE
Dometic Australia Pty. Ltd.
1 John Duncan Court
Varsity Lakes QLD 4227 +61
7 55076000 +61 7
55076001 Mail:
sales@dometic-waeco.com.au

RAKOUSKO
Dometic Austria GmbH
Neudorferstrasse 108
2353 Guntramsdorf
+43 2236 908070 +43
2236 90807060 Mail:
info@waeco.at

BENELUX
Dometic Benelux BV
Ecustraat 3
NL-4879 NP Etten-Leur
+31 76 5029000 +31
76 5029090 Mail:
info@dometic.nl

DÁNSKO
Dometic Denmark A/S
Nordensvej 15, Taulov
DK-7000 Fredericia
+45 75585966 +45
75586307 Mail:
info@waeco.dk

FINSKO
Dometic Finland OY
Mestarintie 4
FIN-01730 Vantaa
+358 20 7413220 +358
9 7593700 Mail:
info@dometic.fi

FRANCIE
Dometic SAS ZA
du Préde la Dame Jeanne F-60128
Plailly +33 3
44633500 +33 3
44633518 Komerční :
info@dometic.fr SAV/Technique:
service@dometic.fr

HONG KONG
WAECO Impex Ltd.
Suites 2207-2211 · 22/F · Tower 1 The
Gateway · 25 Canton Road, Tsim Sha
Tsui · Kowloon Hong Kong
+852
24611386 +852
24665553 Mail:
info@dometic-waeco.com.hk

ITÁLIE
Dometic Italy Srl
Via Virgilio, 3
I-47100 Forlì
+39 0543 754901 +39
0543 756631 E-mail:
info@dometic.it

NORSKO
Dometic Norway AS
Skolmar 24
N-3232 Sandefjord
+47 33428450 +47
33428459 Mail:
firmapost@waeco.no

POLSKO
Dometic Poland Sp
ul. Puławska 435A
02-801 Warszawa
Polsko
+48 22 414 32 00
+48 22 414 32 01 Mail:
info@dometic.pl

RUSKO
Dometic RUS LLC
Komsomolskaja námě stí 6-1
107140 Moskva
Rusko
+7 495 780 79 39 +7
495 916 56 53 Mail:
info@dometic.ru

SLOVENSKO
Dometic Slovakia sro
Tehelná 8
SK-98601 Fiľ akovo
+421 47 4319 107 +421
47 4319 166 Mail:
info@dometic.sk

ŠPANĚLSKO Dometic Spain SL
Avda. Sierra del Guadarrama, 16 E-28691
Villanueva de la Cañada Madrid +34
902 111
042 +34 900 100 245
Mail: info@dometic.es

ŠVÉDSKO
Dometic Scandinavia AB Gustaf
Melins gata 7 S-42131
Vä stra Frölunda (Göteborg) +46 31
7341100 +46 31
7341101 Mail:
info@waeco.se

ŠVÝCARSKO Dometic
Switzerland AG Riedackerstrasse
7a CH-8153 Rümlang
(Curych) +41 44 8187171
+41 44 8187191 Mail:
info@dometic-waeco.ch

TAIWAN
WAECO Impex Ltd.
Taipei Office 2
FL-3 · No. 56 Tunhua South Rd, Sec 2 Taipei 106,
Tchaj-wan +886 2
27014090 +886 2
27060119 Mail:
marketing@dometic-waeco.com.tw

SPOJENÉ KRÁLOVSTVÍ
Dometic UK Ltd.
Dometic House · The Brewery
Blandford St. Mary
Dorset DT11 9LS
+44 844 626 0133 +44
844 626 0143 Mail:
sales@dometic.co.uk

SPOJENÉ ARABSKÉ STÁTY
Dometic Middle East FZCO PO Box
17860 SD 6, Jebel
Ali Freezone Dubai, Spojené
arabskéemiráty +971 4 883 3858
+971 4 883 3868 Mail:
info@dometic.ae

SPOJENÉ STÁTY AMERICKÉ Dometic
Marine Division 2000 N.
Andrews Ave. Rozší ření Pompano
Beach, FL 33069 USA +1 954 973 2477
+1 954 979 4414 E-
mail:
marinesales@dometicusa.com